č.výkr.zhot.:
č.zak.zhot.: 18-70-001

Union Grid

Václavské náměstí 846/1, 110 00 Praha 1

| | |
|---|---|
| MÍSTO STAVBY: | TR 110/22 kV, BRNO-SEVER |
| NÁZEV STAVBY: | TR 110/22 kV, BRNO-SEVER (KLUSÁČKOVA) |
| IDENTIFIKACE CELKU: | ROZVÁDĚČ ELEKTROINSTALACE |
| STAVEBNÍK/VLASTNÍK: | EG.D, a.s. |
| SO/PS: | PS50 - VLASTNÍ SPOTŘEBA |
| MAJETKOVÁ TŘÍDA: | CZD00046 |
| ČÍSLO SOD/OBJ: | 4501221360 |
| OBJEDNATEL: | EG.D, a.s. |

EVU modul 4.90

07.09.2022 BNS_R110_R22_DPS_20220131
=ANA00+AZE02&EAA
AA01
CE1

| REFERENČNÍ OZNAČENÍ PŘEDMĚTU | | DRUH DOKUMENTU | POŘADOVÉ ČÍSLO |
|---|---|---|---|
| =ANA00 | +AZE02 | &EAA | AA01 |

| ČÍSLO STAVBY: | STATUS: |
|---|---|
| 1020002130 | DPS |
| ČÍSLO VÝKRESU: | INDEX REVIZE: |
| BNS=ANA00+AZE02&EAA/AA01 | |

TITULNÍ LIST

| | |
|---|---|
| Datum: | 31.01.2022 |
| Vypracoval: | MALÍK P. |
| Schválil: | JUŘINA P. |
| Norma: | |

| | |
|---|---|
| List: | 1 |
| Celkem: | 26 |

| | ČÍSLO STAVBY STATUS | ČÍSLO VÝKRESU | INDEX REVIZE | OZNAČENÍ DOKUMENTU DRUH | REFERENČNÍ OZNAČENÍ | POŘAD.ČÍSLO | LIST | POPIS DOKUMENTU |
|---|---|---|---|---|---|---|---|---|
| – | 1020002130 DPS | BNS=ANA00+AZE02&EAA/AA01 | | EAA | =ANA00 +AZE02 | AA01 | 1 | TITULNÍ LIST |
| – | 1020002130 DPS | BNS=ANA00+AZE02&EAB/AB01 | | EAB | =ANA00 +AZE02 | AB01 | 2 | SEZNAM DOKUMENTACE |
| – | 1020002130 DPS | BNS=ANA00+AZE02&EFS/DA01 | | EFS | =ANA00 +AZE02 | DA01 | 3 | NAPÁJENÍ AC OBVODOVÉ SCHÉMA |
| – | 1020002130 DPS | BNS=ANA00+AZE02&EFS/DA02 | | EFS | =ANA00 +AZE02 | DA02 | 4 | NAPÁJENÍ AC OBVODOVÉ SCHÉMA |
| – | 1020002130 DPS | BNS=ANA00+AZE02&EFS/DA03 | | EFS | =ANA00 +AZE02 | DA03 | 5 | NAPÁJENÍ AC OBVODOVÉ SCHÉMA |
| – | 1020002130 DPS | BNS=ANA00+AZE02&EFS/DA04 | | EFS | =ANA00 +AZE02 | DA04 | 6 | NAPÁJENÍ AC OBVODOVÉ SCHÉMA |
| – | 1020002130 DPS | BNS=ANA00+AZE02&EFS/DA05 | | EFS | =ANA00 +AZE02 | DA05 | 7 | NAPÁJENÍ AC OBVODOVÉ SCHÉMA |
| – | 1020002130 DPS | BNS=ANA00+AZE02&EFS/DA06 | | EFS | =ANA00 +AZE02 | DA06 | 8 | NAPÁJENÍ AC OBVODOVÉ SCHÉMA |
| – | 1020002130 DPS | BNS=ANA00+AZE02&EFS/DA07 | | EFS | =ANA00 +AZE02 | DA07 | 9 | NAPÁJENÍ AC OBVODOVÉ SCHÉMA |
| – | 1020002130 DPS | BNS=ANA00+AZE02&EFS/DA08 | | EFS | =ANA00 +AZE02 | DA08 | 10 | NAPÁJENÍ AC OBVODOVÉ SCHÉMA |
| – | 1020002130 DPS | BNS=ANA00+AZE02&EFS/DA09 | | EFS | =ANA00 +AZE02 | DA09 | 11 | NAPÁJENÍ AC OBVODOVÉ SCHÉMA |
| – | 1020002130 DPS | BNS=ANA00+AZE02&EFS/DA10 | | EFS | =ANA00 +AZE02 | DA10 | 12 | NAPÁJENÍ AC OBVODOVÉ SCHÉMA |
| – | 1020002130 DPS | BNS=ANA00+AZE02&EFS/DA11 | | EFS | =ANA00 +AZE02 | DA11 | 13 | NAPÁJENÍ AC OBVODOVÉ SCHÉMA |
| – | 1020002130 DPS | BNS=ANA00+AZE02&EFS/ZF01 | | EFS | =ANA00 +AZE02 | ZF01 | 14 | VÝKRES POUŽITÝCH PRVKŮ OBVODOVÉ SCHÉMA |
| – | 1020002130 DPS | BNS=ANA00+AZE02&EFS/ZF02 | | EFS | =ANA00 +AZE02 | ZF02 | 15 | VÝKRES POUŽITÝCH PRVKŮ OBVODOVÉ SCHÉMA |
| – | 1020002130 DPS | BNS=ANA00+AZE02&EFS/ZF03 | | EFS | =ANA00 +AZE02 | ZF03 | 16 | VÝKRES POUŽITÝCH PRVKŮ OBVODOVÉ SCHÉMA |
| – | 1020002130 DPS | BNS=ANA00+AZE02&EFS/ZF04 | | EFS | =ANA00 +AZE02 | ZF04 | 17 | VÝKRES POUŽITÝCH PRVKŮ OBVODOVÉ SCHÉMA |
| – | 1020002130 DPS | BNS=ANA00+AZE02&EFS/ZK01 | | EFS | =ANA00 +AZE02 | ZK01 | 18 | VÝKRES POUŽITÝCH PRVKŮ OBVODOVÉ SCHÉMA |
| – | 1020002130 DPS | BNS=ANA00+AZE02&EFS/ZS01 | | EFS | =ANA00 +AZE02 | ZS01 | 19 | VÝKRES POUŽITÝCH PRVKŮ OBVODOVÉ SCHÉMA |
| – | 1020002130 DPS | BNS=ANA00+AZE02&EFS/ZU01 | | EFS | =ANA00 +AZE02 | ZU01 | 20 | VÝKRES POUŽITÝCH PRVKŮ OBVODOVÉ SCHÉMA |
| – | 1020002130 DPS | BNS=ANA00+AZE02&ELU/DD01 | | ELU | =ANA00 +AZE02 | DD01 | 21 | POHLED NA ROZVÁDĚČ VÝKRES USPOŘÁDÁNÍ |
| – | 1020002130 DPS | BNS=ANA00+AZE02&EMA/K10 | | EMA | =ANA00 +AZE02 | K10 | 22 | SESTAVA SVORKOVNICE +AZE02-XW ZAPOJOVACÍ TABULKA |
| – | 1020002130 DPS | BNS=ANA00+AZE02&EMA/K20 | | EMA | =ANA00 +AZE02 | K20 | 23 | SESTAVA SVORKOVNICE +AZE02-XE ZAPOJOVACÍ TABULKA |
| – | 1020002130 DPS | BNS=ANA00+AZE02&EMA/K21 | | EMA | =ANA00 +AZE02 | K21 | 24 | SESTAVA SVORKOVNICE +AZE02-XE ZAPOJOVACÍ TABULKA |
| – | 1020002130 DPS | BNS=ANA00+AZE02&EMA/K22 | | EMA | =ANA00 +AZE02 | K22 | 25 | SESTAVA SVORKOVNICE +AZE02-XE ZAPOJOVACÍ TABULKA |
| – | 1020002130 DPS | BNS=ANA00+AZE02&EMA/K23 | | EMA | =ANA00 +AZE02 | K23 | 26 | SESTAVA SVORKOVNICE +AZE02-XE ZAPOJOVACÍ TABULKA |

Union Grid

č.výkr.zhot.: 18-70-001
č.zak.zhot.: 1020002130
č.stavby:

EVU modul 4.90

07.09.2022 BNS_R110_R22_DPS_20220131
=ANA00+AZE02&EAB
AB01
CE1

| | | | | | |
|---|---|---|---|---|---|
| Datum | 31.01.2022 | TR 110/22 kV, BRNO-SEVER | SEZNAM DOKUMENTACE | =ANA00 | +AZE02 &EAB AB01 |
| Vyprac. | MALÍK P. | TR 110/22 kV, BRNO-SEVER (KLUSÁČKOVA) | | STATUS: DPS | |
| Schvál. | JUŘINA P. | ROZVÁDĚČ ELEKTROINSTALACE | | ČÍSLO VÝKRESU: BNS=ANA00+AZE02&EAB/AB01 | List: 2 Celkem: 26 |
| Norma | | EG.D, a.s. | | | |

Ind.revize | Popis revize | Datum | Jméno

| SVODIČ PŘEPĚTÍ | ARCHIV SEKCE 5 | KUCHYŇKA | ARCHIV - SEKCE 5 | ARCHIV - SEKCE 1-5 |
|---|---|---|---|---|
| | ZÁSUVKA 400V | ZÁSUVKA 230V | ZÁSUVKA 230V | ZÁSUVKA 230V |
| | EZ1 | EZ2 | EZ3 | EZ4 |

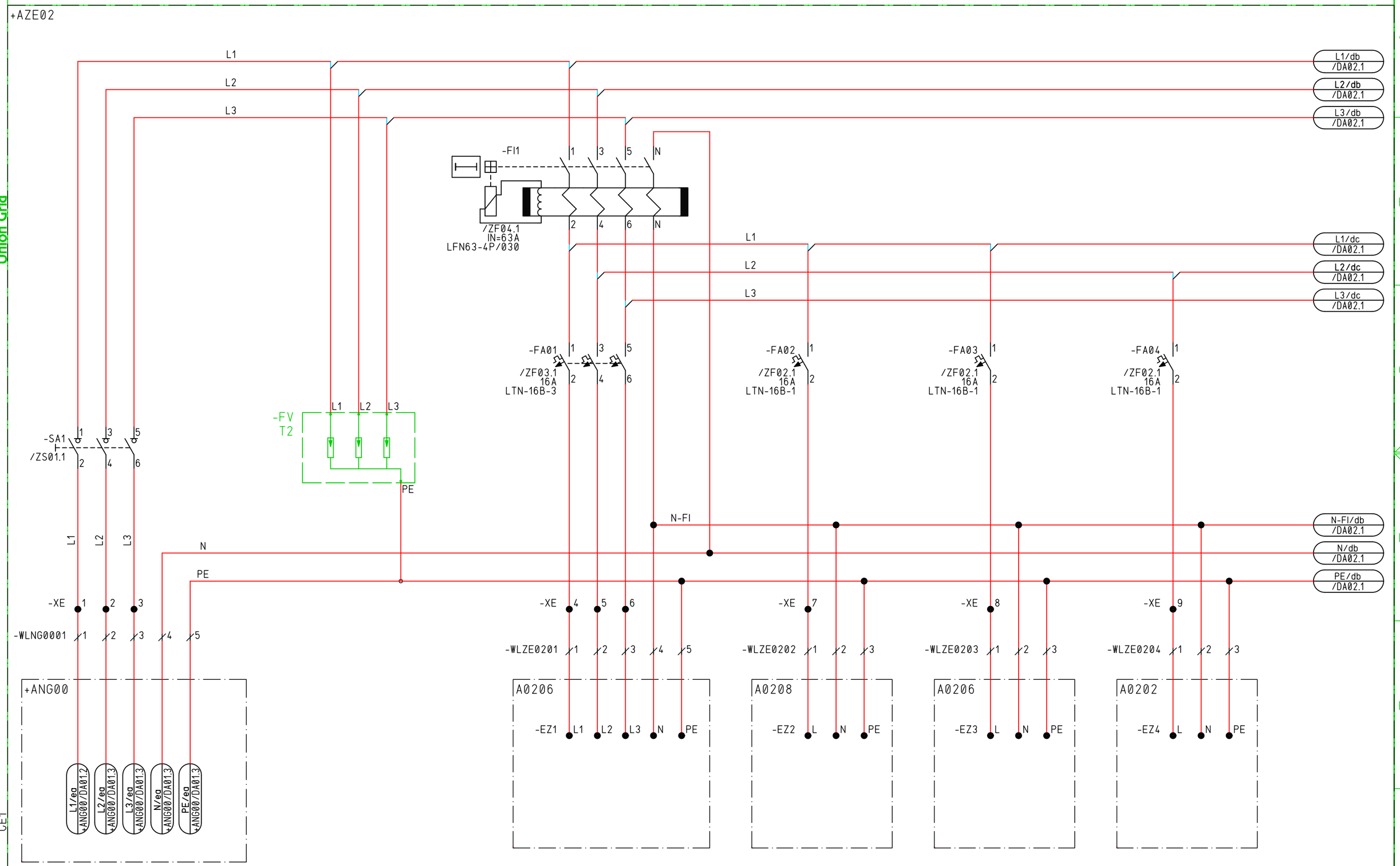


Č.výkr.zhot.: 18-70-001
Č.zak.zhot.: 1020002130
Č.stavby:

Union Grid

EVU modul 4.90

07.09.2022 BNS_R110_R22_DPS_20220131
=ANA00+AZE02&EFS
DA01
CE1

| | | | | | | |
|---|---|---|---|---|---|---|
| | | | | Datum | 31.01.2022 | TR 110/22 kV, BRNO-SEVER |
| | | | | Vyprac. | MALÍK P. | TR 110/22 kV, BRNO-SEVER (KLUSÁČKOVA) |
| | | | | Schvál. | JUŘINA P. | ROZVÁDĚČ VLASTNÍ SPOTŘEBY AC NEZAJIŠTĚNÉ |
| Ind.revize | Popis revize | Datum | Jméno | Norma | | EG.D, a.s. |

NAPÁJENÍ AC

OBVODOVÉ SCHÉMA

| =ANA00 | +AZE02 | &EFS | DA01 |
|---|---|---|---|
| STATUS: DPS | | | |
| ČÍSLO VÝKRESU: BNS=ANA00+AZE02&EFS/DA01 | | List: | 3 |
| | | Celkem: | 26 |

| KANCELÁŘ | KOUPELNA | KOUPELNA WC | KOUPELNA | REZERVA | REZERVA | REZERVA |
|---|---|---|---|---|---|---|
| ZÁSUVKA 230V | ZÁSUVKA 230V | SVĚTLO 48W | ZÁSUVKA 230V | | | |
| EZ5 | EZ6.1 | ES7 | VENTILÁTOR 60W | | | |

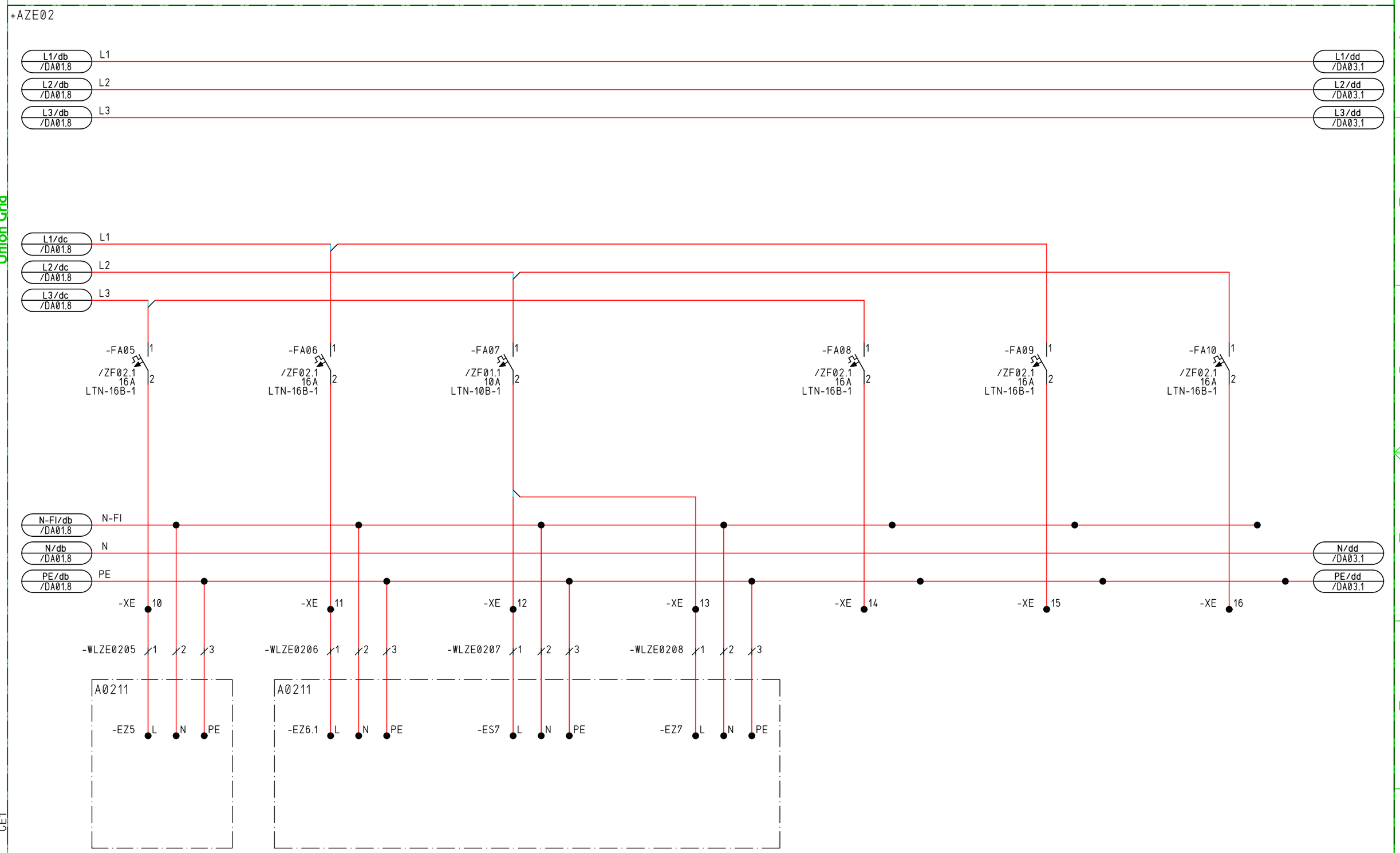


Č.výkr.zhot.: 18-70-001
Č.zak.zhot.: 1020002130
Č.stavby:

Union Grid

EVU modul 4.90

07.09.2022 BNS_R110_R22_DPS_20220131
=ANA00+AZE02&EFS
DA02
CE1

| | | | | | | | | | | |
|---|---|---|---|---|---|---|---|---|---|---|
| | | | | Datum | 31.01.2022 | TR 110/22 kV, BRNO-SEVER | NAPÁJENÍ AC | =ANA00 | +AZE02 | &EFS | DA02 |
| | | | | Vyprac. | MALÍK P. | TR 110/22 kV, BRNO-SEVER (KLUSÁČKOVA) | | STATUS: DPS | | | |
| | | | | Schvál. | JUŘINA P. | ROZVÁDĚČ VLASTNÍ SPOTŘEBY AC NEZAJIŠTĚNÉ | | | | | List: 4 |
| Ind.revize | Popis revize | Datum | Jméno | Norma | | EG.D, a.s. | OBVODOVÉ SCHÉMA | ČÍSLO VÝKRESU: BNS=ANA00+AZE02&EFS/DA02 | | | Celkem: 26 |

| NAPÁJENÍ AZE03 | ARCHIV - SEKCE 1-5 | ARCHIV SEKCE 1 | ARCHIV SEKCE 1 | ARCHIV SEKCE 2 | ARCHIV SEKCE 2 | ARCHIV SEKCE 1, ARCHOV SEKCE 2 |
|---|---|---|---|---|---|---|
| VÝTAH 5kW | VENTILÁTORY 5x70W | OSVĚTLENÍ 226W | OSVĚTLENÍ 226W | OSVĚTLENÍ 552W | OSVĚTLENÍ 226W | NOUZOVÉ OSVĚTLENÍ 36W |
| AZE03 | EV1-EV5, R1-R5 | ES1.1-ES1.3 | ES1.4-ES1.6 | ES2.1 - ES2.3 | ES2.4-ES2.6 | NO1, NO2 |

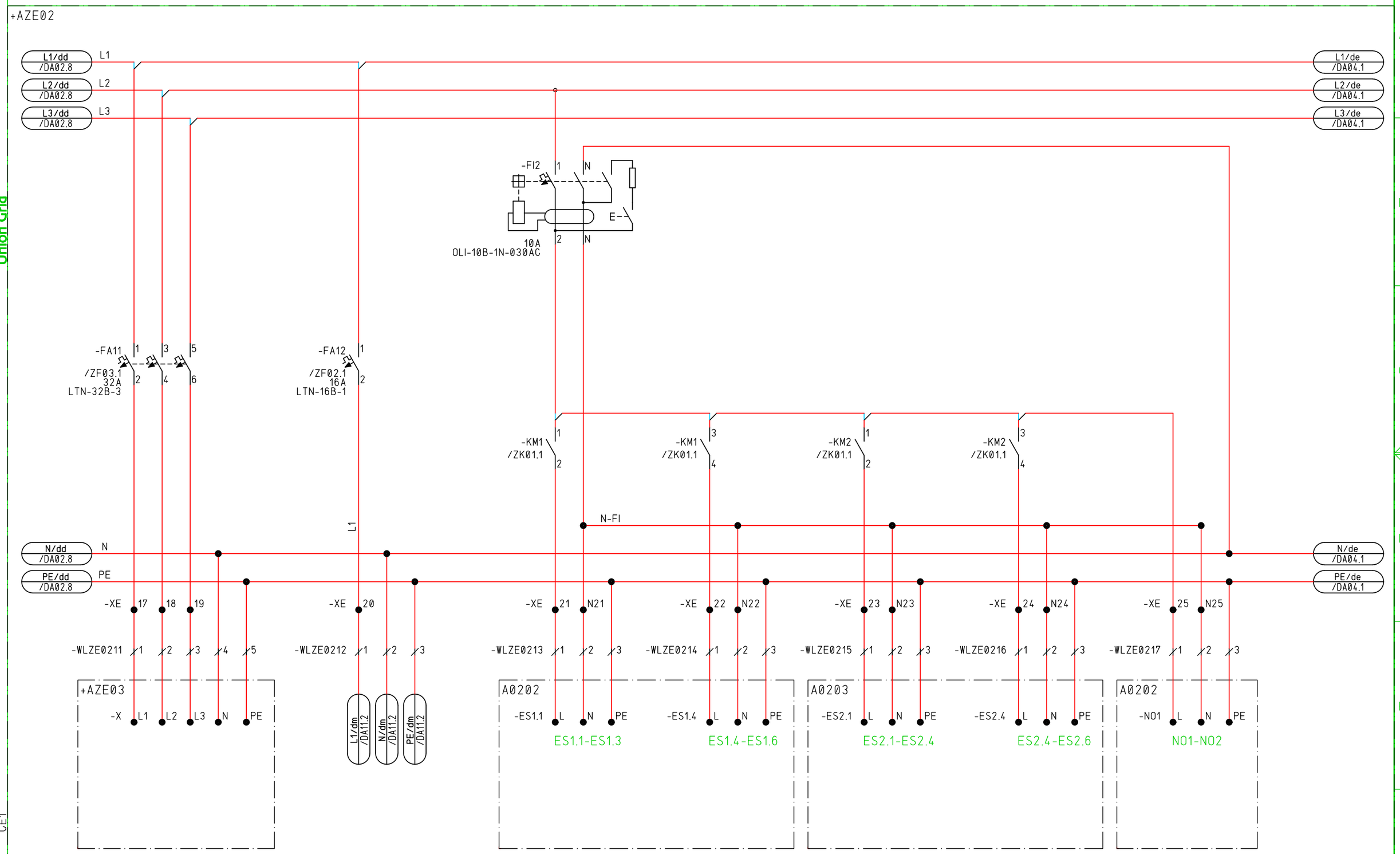


Č.výkr.zhot.: 18-70-001
Č.zak.zhot.:
Č.stavby: 1020002130

Union Grid

EVU modul 4.90

07.09.2022 BNS_R110_R22_DPS_20220131
=ANA00+AZE02&EFS
DA03
CE1

| | | | | | | | |
|---|---|---|---|---|---|---|---|
| | | | | Datum | 31.01.2022 | TR 110/22 kV, BRNO-SEVER | |
| | | | | Vyprac. | MALÍK P. | TR 110/22 kV, BRNO-SEVER (KLUSÁČKOVA) | |
| | | | | Schvál. | JUŘINA P. | ROZVÁDĚČ VLASTNÍ SPOTŘEBY AC NEZAJIŠTĚNÉ | |
| Ind.revize | Popis revize | Datum | Jméno | Norma | | EG.D, a.s. | |

eg·d

NAPÁJENÍ AC

OBVODOVÉ SCHÉMA

| =ANA00 | +AZE02 | &EFS | DA03 |
|---|---|---|---|
| STATUS: DPS | | | |
| ČÍSLO VÝKRESU: BNS=ANA00+AZE02&EFS/DA03 | | List: | 5 |
| | | Celkem: | 26 |

| ARCHIV SEKCE 3 | ARCHIV SEKCE 3 | ARCHIV SEKCE 4 | ARCHIV SEKCE 2 | ARCHIV SEKCE 3, ARCHOV SEKCE 4 | ARCHIV SEKCE 5 | ARCHIV SEKCE 5 | ARCHIV SEKCE 5 |
|---|---|---|---|---|---|---|---|
| OSVĚTLENÍ 226W | OSVĚTLENÍ 226W | OSVĚTLENÍ 226W | OSVĚTLENÍ 226W | NOUZOVÉ OSVĚTLENÍ 4x8W | OSVĚTLENÍ 226W | OSVĚTLENÍ 226W | NOUZOVÉ OSVĚTLENÍ 8W |
| ES3.1 - ES3.3 | ES3.4-ES3.6 | ES4.1 - ES4.3 | ES4.4-ES4.6 | NO3, NO4 | ES5.1 - ES5.3 | ES5.4-ES35.6 | NO5 |

+AZE02

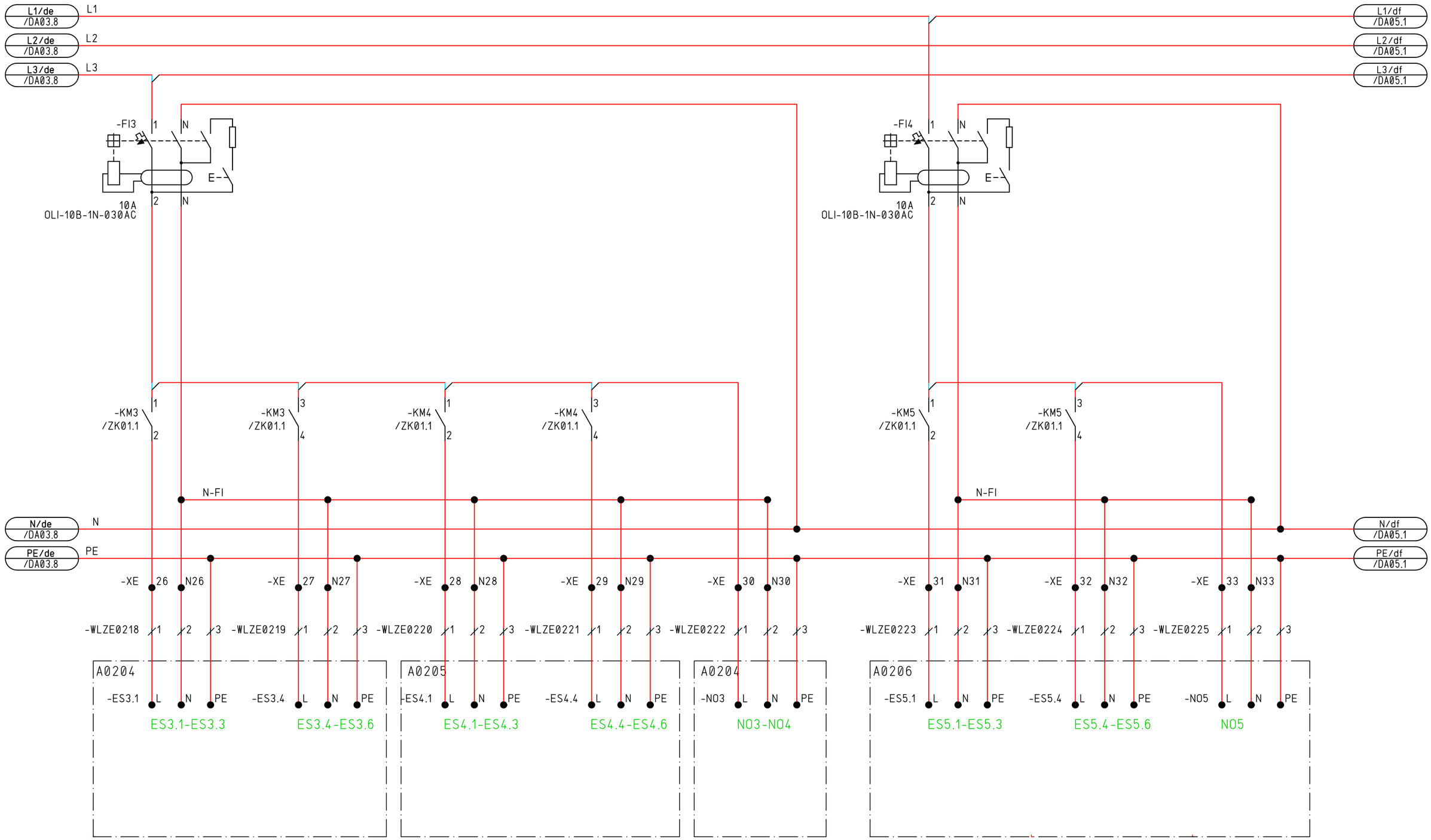


Č.výkr.zhot.: 18-70-001
Č.zak.zhot.: 1020002130
Č.stavby:

Union Grid

EVU modul 4.90

07.09.2022 BNS_R110_R22_DPS_20220131
=ANA00+AZE02&EFS
DA04
CE1

| | | | | | | | | | |
|---|---|---|---|---|---|---|---|---|---|
| | | | | Datum | 31.01.2022 | TR 110/22 kV, BRNO-SEVER | NAPÁJENÍ AC | =ANA00 | +AZE02 | &EFS | DA04 |
| | | | | Vyprac. | MALÍK P. | TR 110/22 kV, BRNO-SEVER (KLUSÁČKOVA) | | STATUS: DPS | |
| | | | | Schvál. | JUŘINA P. | ROZVÁDĚČ VLASTNÍ SPOTŘEBY AC NEZAJIŠTĚNÉ | | | List: 6 |
| Ind.revize | Popis revize | Datum | Jméno | Norma | | EG.D, a.s. | OBVODOVÉ SCHÉMA | ČÍSLO VÝKRESU: BNS=ANA00+AZE02&EFS/DA04 | Celkem: 26 |

| KUCHYŇKA, KONCELÁŘ, CHODBA | KUCHYŇKA KANCELÁŘ | MĚŘENÍ SPOTŘEBY EL. E. | ARCHIV - SEKCE 1 | ARCHIV - SEKCE 1 | ARCHIV - SEKCE 1 | ARCHIV - SEKCE 2 |
|---|---|---|---|---|---|---|
| OSVĚTLENÍ 632W | NOUZOVÉ OSVĚTLENÍ 3x8W | TOPENÍ | KONVEKTOR 1kW | KONVEKTOR 1kW | KONVEKTOR 2kW | KONVEKTOR 1,5kW |
| ES6.1 - ES6.8 | NO6 | | ET1 | ET2 | ET3 | ET4 |

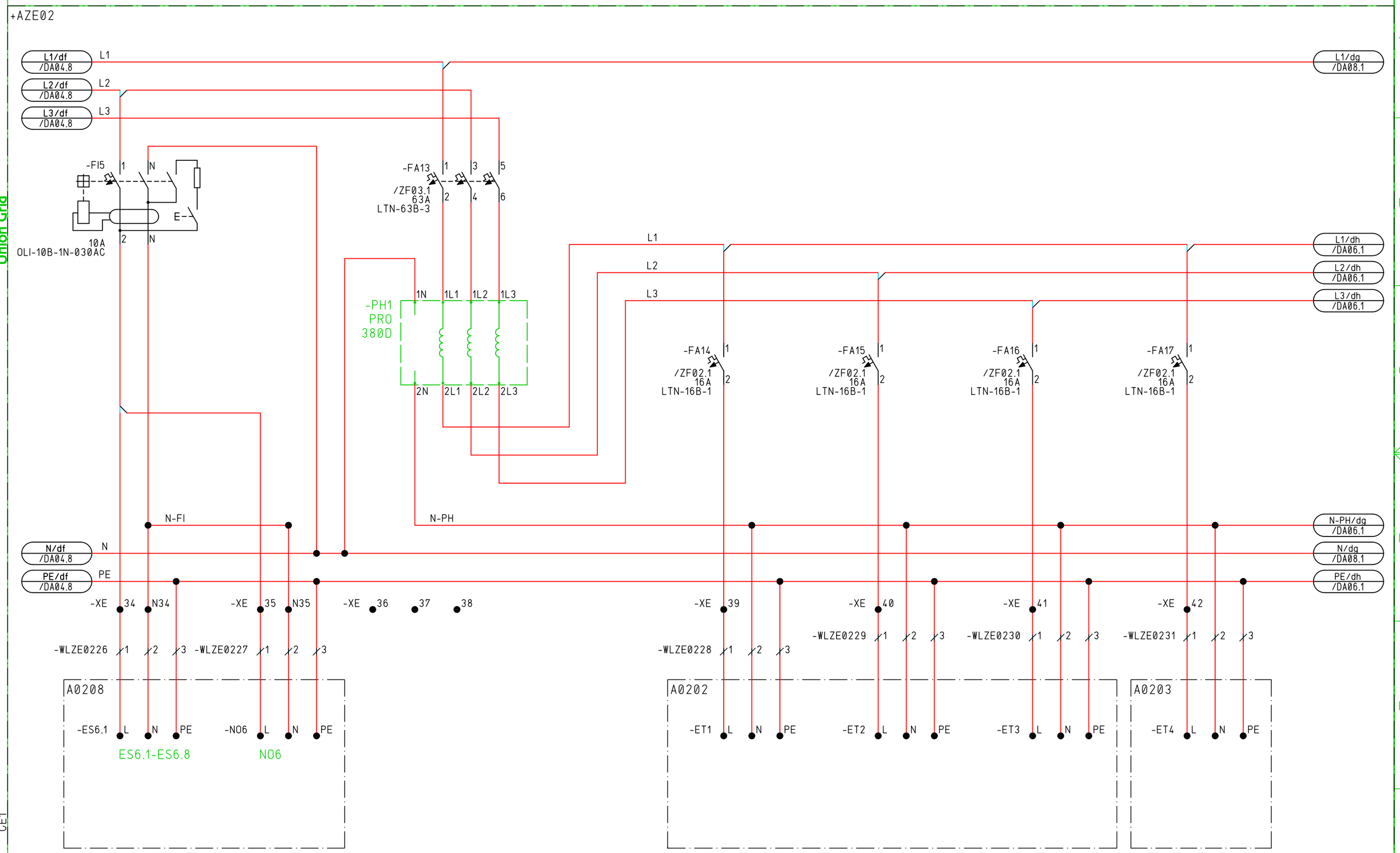


Č.výkr.zhot.: 18-70-001
Č.zak.zhot.: 1020002130
Č.stavby:

Union Grid

EVU modul 4.90

07.09.2022 BNS_R110_R22_DPS_20220131
=ANA00+AZE02&EFS
DA05
CE1

| | | | | | | | | | |
|---|---|---|---|---|---|---|---|---|---|
| | | | | Datum | 31.01.2022 | TR 110/22 kV, BRNO-SEVER | NAPÁJENÍ AC | =ANA00 | +AZE02 | &EFS | DA05 |
| | | | | Vypracl. | MALÍK P. | TR 110/22 kV, BRNO-SEVER (KLUSÁČKOVA) | | STATUS: DPS | | | |
| | | | | Schvál. | JUŘINA P. | ROZVÁDĚČ VLASTNÍ SPOTŘEBY AC NEZAJIŠTĚNÉ | | | | | List: 7 |
| Ind.revize | Popis revize | Datum | Jméno | Norma | | EG.D, a.s. | OBVODOVÉ SCHÉMA | ČÍSLO VÝKRESU: BNS=ANA00+AZE02&EFS/DA05 | | | Celkem: 26 |

| ARCHIV - SEKCE 2 | ARCHIV - SEKCE 2 | ARCHIV - SEKCE 3 | ARCHIV - SEKCE 3 | ARCHIV - SEKCE 4 | ARCHIV - SEKCE 4 | ARCHIV - SEKCE 5 | ARCHIV - SEKCE 5 |
|---|---|---|---|---|---|---|---|
| KONVEKTOR 1,50kW | KONVEKTOR 1,50kW | KONVEKTOR 1,50kW | KONVEKTOR 1,50kW | KONVEKTOR 1,50kW | KONVEKTOR 1,50kW | KONVEKTOR 1,25kW | KONVEKTOR 1,25kW |
| ET5 | ET6 | ET7 | ET8 | ET9 | ET10 | ET11 | ET12 |

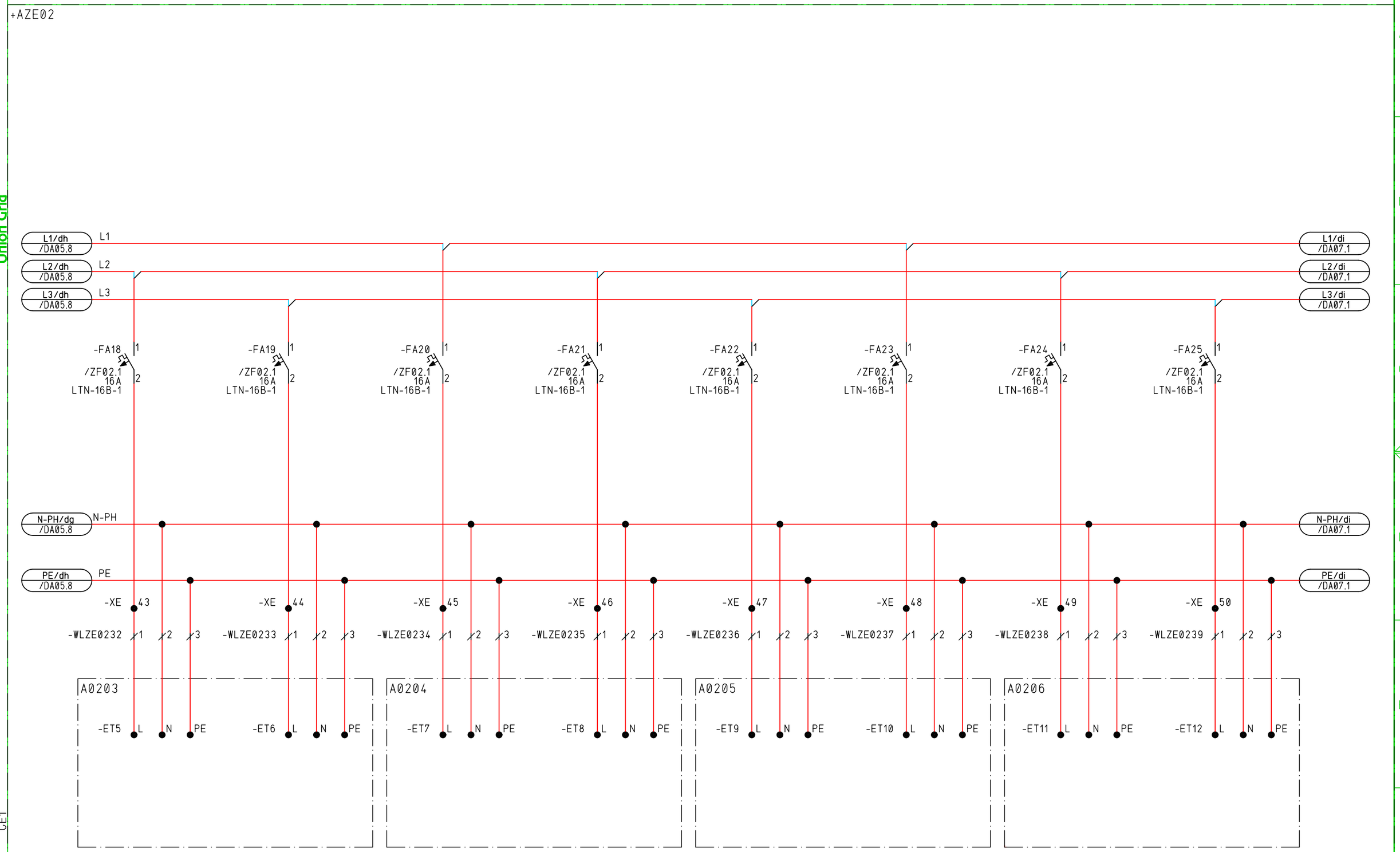


Č.výkr.zhot.:
Č.zak.zhot.: 18-70-001
Č.stavby: 1020002130

Union Grid

EVU modul 4.90

07.09.2022 BNS_R110_R22_DPS_20220131
=ANA00+AZE02&EFS
DA06
CE1

| | | | | | | | | | |
|---|---|---|---|---|---|---|---|---|---|
| | | | | Datum | 31.01.2022 | TR 110/22 kV, BRNO-SEVER | NAPÁJENÍ AC | =ANA00 | +AZE02 &EFS DA06 |
| | | | | Vyprac. | MALÍK P. | TR 110/22 kV, BRNO-SEVER (KLUSÁČKOVA) | | STATUS: DPS | |
| | | | | Schvál. | JUŘINA P. | ROZVÁDĚČ VLASTNÍ SPOTŘEBY AC NEZAJIŠTĚNÉ | | | List: 8 |
| Ind.revize | Popis revize | Datum | Jméno | Norma | | EG.D, a.s. | OBVODOVÉ SCHÉMA | ČÍSLO VÝKRESU: BNS=ANA00+AZE02&EFS/DA06 | Celkem: 26 |

| KUCHŇKA | CHODBA | KANCELÁŘ | REZERVA | KOUPELNA | KOUPELNA OKHE 80 | KUCHYŇKA CLAGE S10-U | REZERVA |
|---|---|---|---|---|---|---|---|
| KONVEKTOR 0,5kW | KONVEKTOR 0,75kW | KONVEKTOR 2kW | | KONVEKTOR 0,75kW | ZÁS. OHŘÍVAČ VODY 2kW | ZÁS. OHŘÍVAČ VODY 2kW | |
| ET13 | ET14 | ET15 | | ET16 | EZ8 | EZ7 | |

+AZE02

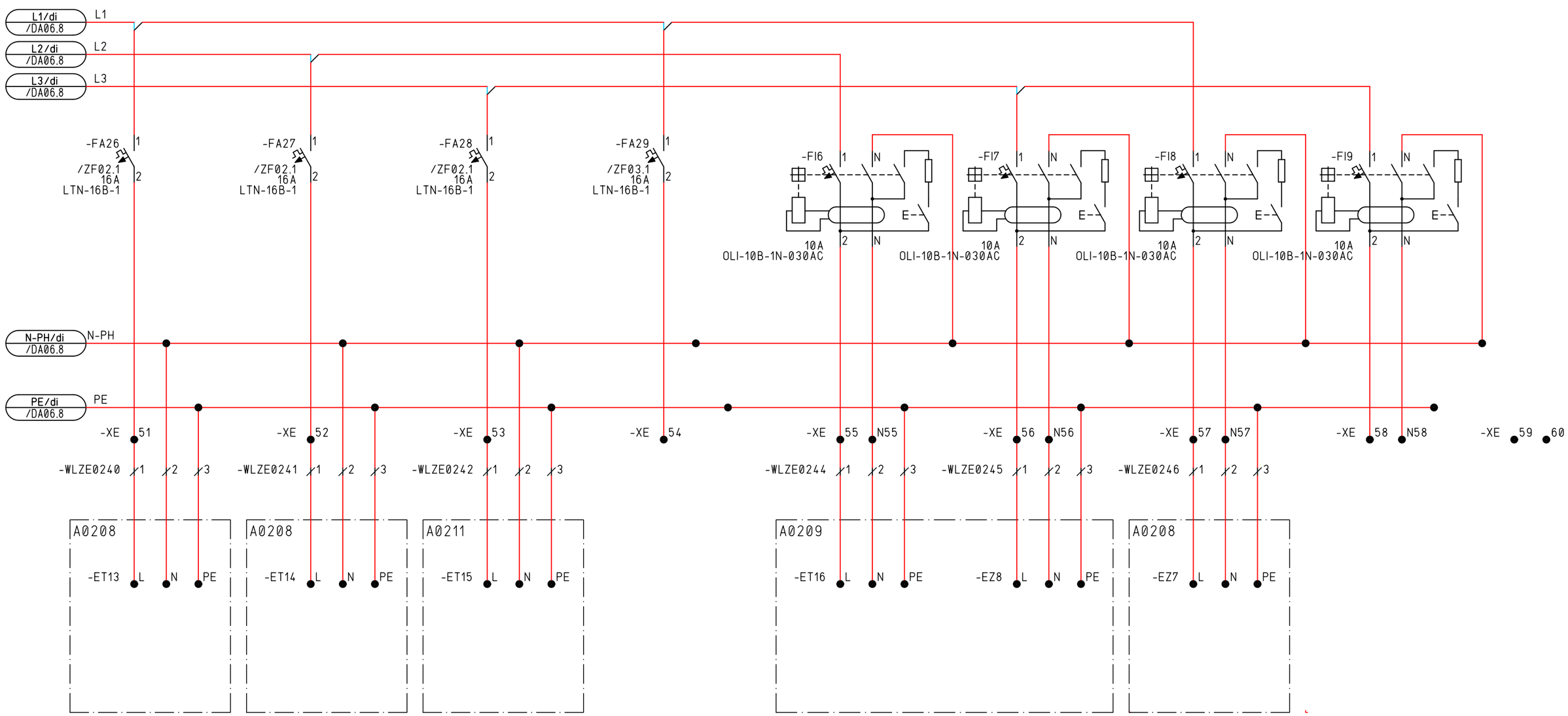


Č.výkr.zhot.:
Č.zak.zhot.: 18-70-001
Č.stavby: 1020002130

Union Grid

EVU modul 4.90

07.09.2022 BNS_R110_R22_DPS_20220131
=ANA00+AZE02&EFS
DA07
CE1

| | | | | | | | | | |
|---|---|---|---|---|---|---|---|---|---|
| | | | | Datum | 31.01.2022 | TR 110/22 kV, BRNO-SEVER | NAPÁJENÍ AC | =ANA00 | +AZE02 &EFS DA07 |
| | | | | Vyprac. | MALÍK P. | TR 110/22 kV, BRNO-SEVER (KLUSÁČKOVA) | | STATUS: DPS | |
| | | | | Schvál. | JUŘINA P. | ROZVÁDĚČ VLASTNÍ SPOTŘEBY AC NEZAJIŠTĚNÉ | | | |
| Ind.revize | Popis revize | Datum | Jméno | Norma | | EG.D, a.s. | OBVODOVÉ SCHÉMA | ČÍSLO VÝKRESU: BNS=ANA00+AZE02&EFS/DA07 | List: 9 Celkem: 26 |

SVĚTLA ARCHIV
CENTRÁLNĚ ZAP/VYP

+AZE02

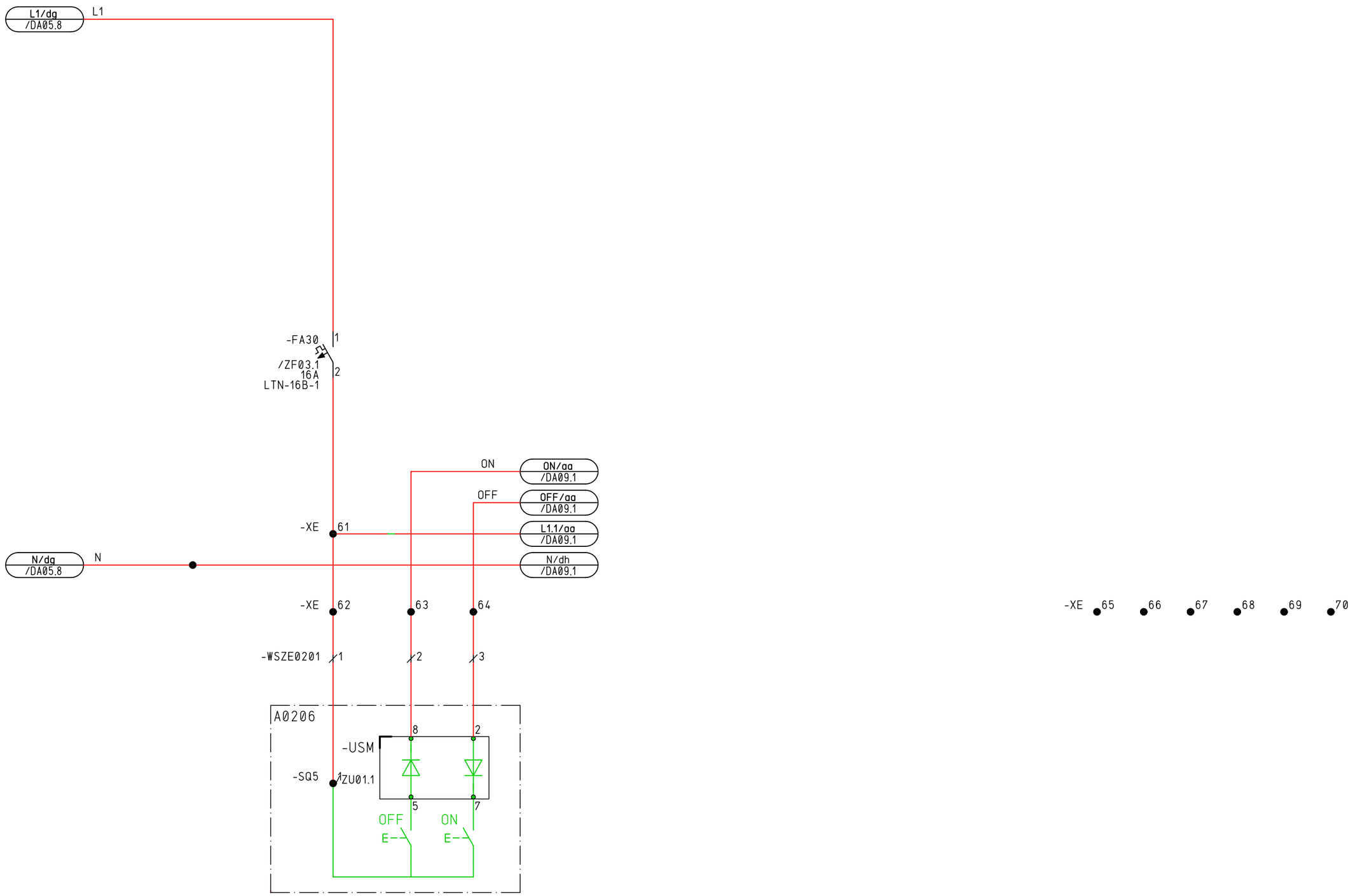


Č.výkr.zhot.: 18-70-001
Č.zak.zhot.: 1020002130
Č.stavby:

Union Grid

EVU modul 4.90

07.09.2022 BNS_R110_R22_DPS_20220131
=ANA00+AZE02&EFS
DA08
CE1

| | | | | | | | | | | | | | |
|---|---|---|---|---|---|---|---|---|---|---|---|---|---|
| | | | | Datum | 31.01.2022 | TR 110/22 kV, BRNO-SEVER | eg·d | NAPÁJENÍ AC | =ANA00 | +AZE02 | &EFS | DA08 | |
| | | | | Vyprac. | MALÍK P. | TR 110/22 kV, BRNO-SEVER (KLUSÁČKOVA) | | | STATUS: DPS | | | | |
| | | | | Schvál. | JUŘINA P. | ROZVÁDĚČ VLASTNÍ SPOTŘEBY AC NEZAJIŠTĚNÉ | | | | | | List: | 10 |
| Ind.revize | Popis revize | Datum | Jméno | Norma | | EG.D, a.s. | | OBVODOVÉ SCHÉMA | ČÍSLO VÝKRESU: BNS=ANA00+AZE02&EFS/DA08 | | | Celkem: | 26 |

ARCHIV SEKCE 1 | ARCHIV SEKCE 2 | ARCHIV SEKCE 3

+AZE02

Č.výkr.zhot.: 18-70-001
Č.zak.zhot.: 1020002130
Č.stavby:

Union Grid

EVU modul 4.90

07.09.2022 BNS_R110_R22_DPS_20220131
=ANA00+AZE02&EFS
DA09
CE1

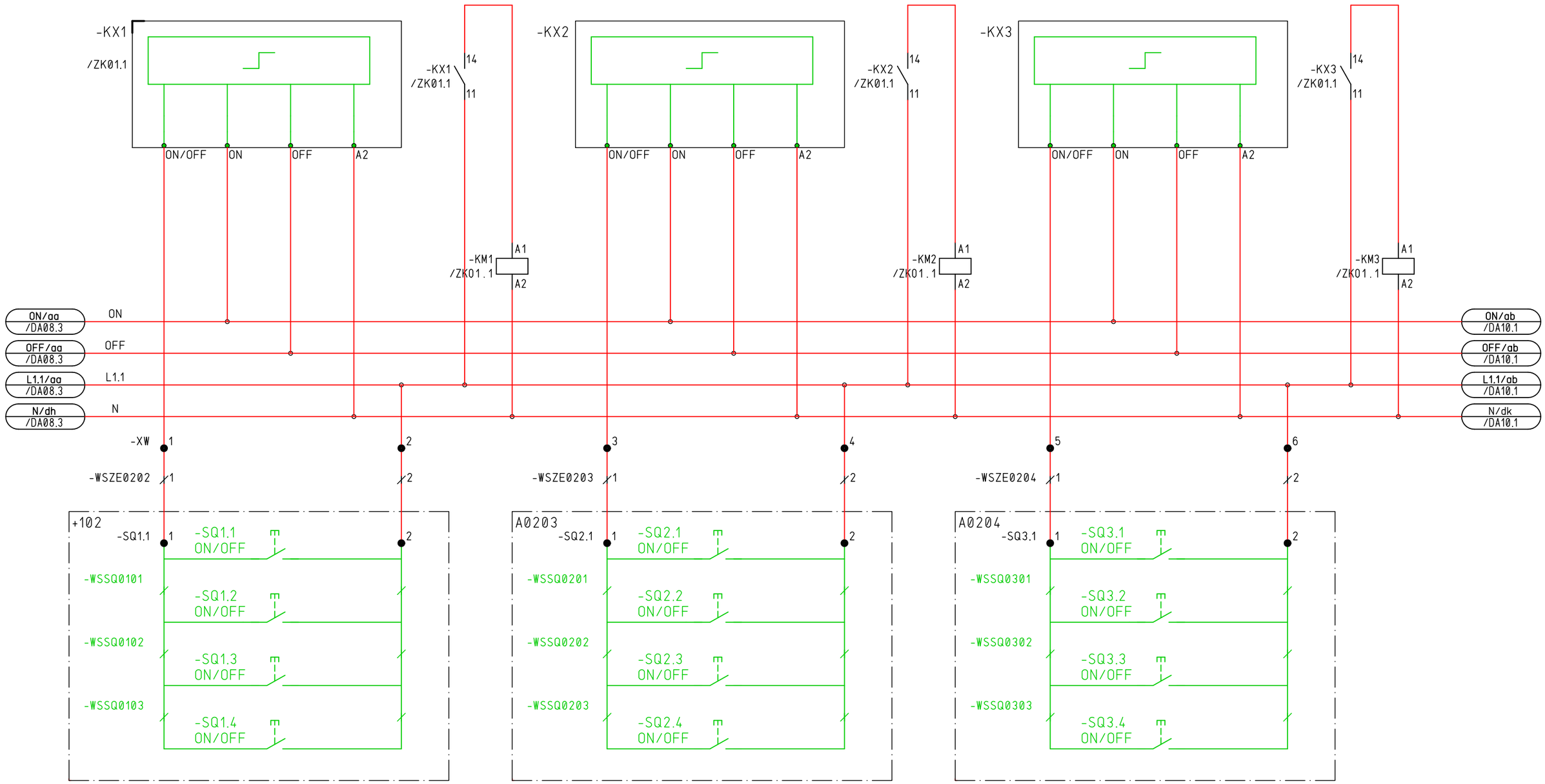


| | | | | | | | | | | | |
|---|---|---|---|---|---|---|---|---|---|---|---|
| | | | | Datum | 31.01.2022 | TR 110/22 kV, BRNO-SEVER | | NAPÁJENÍ AC | =ANA00 | +AZE02 | &EFS | DA09 |
| | | | | Vyprac. | MALÍK P. | TR 110/22 kV, BRNO-SEVER (KLUSÁČKOVA) | | | STATUS: DPS | | | |
| | | | | Schvál. | JUŘINA P. | ROZVÁDĚČ VLASTNÍ SPOTŘEBY AC NEZAJIŠTĚNÉ | | | | | | List: 11 |
| Ind.revize | Popis revize | Datum | Jméno | Norma | | EG.D, a.s. | | OBVODOVÉ SCHÉMA | ČÍSLO VÝKRESU: BNS=ANA00+AZE02&EFS/DA09 | | | Celkem: 26 |

ARCHIV SEKCE 4 | ARCHIV SEKCE 5

+AZE02

Č.výkr.zhot.: 18-70-001
Č.zak.zhot.: 1020002130
Č.stavby:

Union Grid

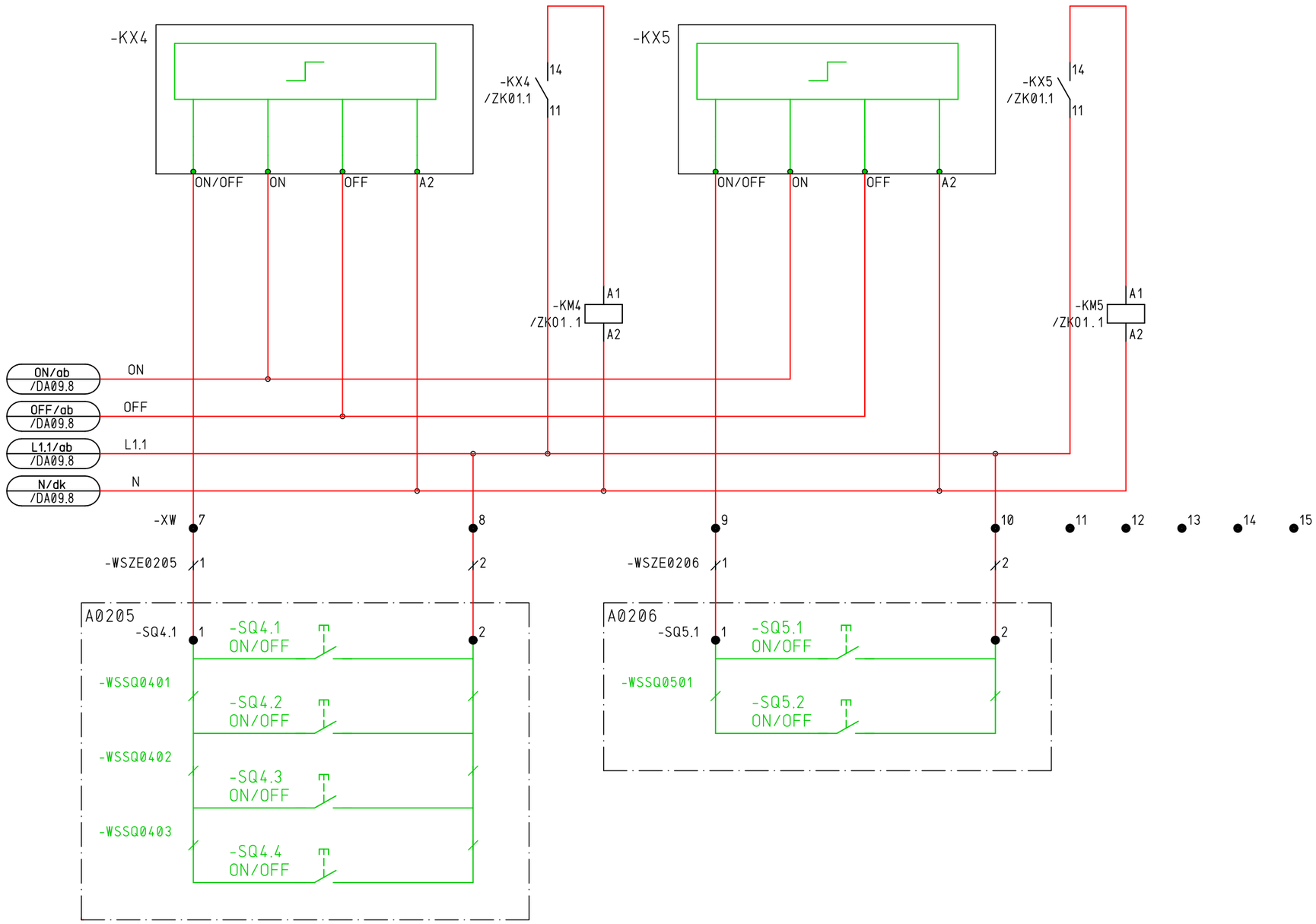


EVU modul 4.90

07.09.2022 BNS_R110_R22_DPS_20220131
=ANA00+AZE02&EFS
DA10
CE1

| | | | | | | | | | | | |
|---|---|---|---|---|---|---|---|---|---|---|---|
| | | | | Datum | 31.01.2022 | TR 110/22 kV, BRNO-SEVER | | NAPÁJENÍ AC | =ANA00 | +AZE02 | &EFS | DA10 |
| | | | | Vyprac. | MALÍK P. | TR 110/22 kV, BRNO-SEVER (KLUSÁČKOVA) | | | STATUS: DPS | | | |
| | | | | Schvál. | JUŘINA P. | ROZVÁDĚČ VLASTNÍ SPOTŘEBY AC NEZAJIŠTĚNÉ | | | | | | List: 12 |
| Ind.revize | Popis revize | Datum | Jméno | Norma | | EG.D, a.s. | | OBVODOVÉ SCHÉMA | ČÍSLO VÝKRESU: BNS=ANA00+AZE02&EFS/DA10 | | | Celkem: 26 |

Č.výkr.zhot.: 18-70-001
Č.zak.zhot.: 1020002130
Č.stavby:

Union Grid

EVU modul 4.90

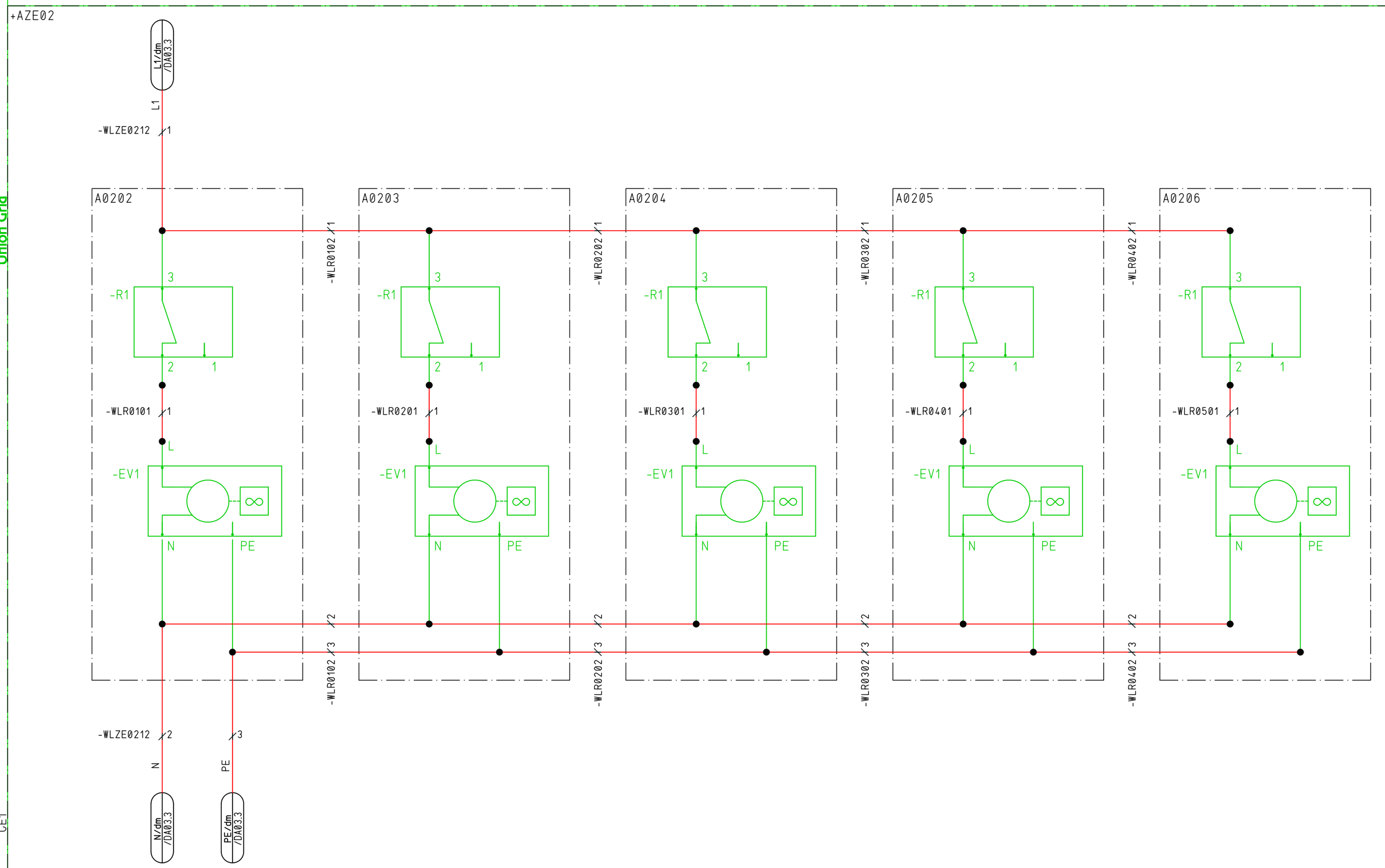


07.09.2022 BNS_R110_R22_DPS_20220131
=ANA00+AZE02&EFS
DA11
CE1

| | | | | | | | | | | | |
|---|---|---|---|---|---|---|---|---|---|---|---|
| | | | | Datum | 31.01.2022 | TR 110/22 kV, BRNO-SEVER | | NAPÁJENÍ AC | =ANA00 | +AZE02 | &EFS | DA11 |
| | | | | Vyprac. | MALÍK P. | TR 110/22 kV, BRNO-SEVER (KLUSÁČKOVA) | | | STATUS: DPS | | | |
| | | | | Schvál. | JUŘINA P. | ROZVÁDĚČ VLASTNÍ SPOTŘEBY AC NEZAJIŠTĚNÉ | | | | | | |
| Ind.revize | Popis revize | Datum | Jméno | Norma | | EG.D, a.s. | | OBVODOVÉ SCHÉMA | ČÍSLO VÝKRESU: BNS=ANA00+AZE02&EFS/DA11 | | List: 13 | Celkem: 26 |

| | | | | | |
|---|---|---|---|---|---|
| 1 | JISTIČ | VÝROBCE<br>OBJ. ČÍSLO | OEZ LETOHRAD<br>OEZ:41638 | TYP | LTN-10B-1 |
| | 50-60Hz | | 10kA | | IP20 |

JMENOVITÝ PROUD : 10A  JMENOVITÉ NAPĚTÍ : 230V AC

| TECHNICKÉ KOMPONENTY | TYP | OBJ. ČÍSLO |
|---|---|---|
| | | |

| ZPŮSOB POUŽITÍ | NASTAVENÍ | UMÍSTĚNÍ | OZNAČENÍ PRVKU |
|---|---|---|---|
| NAPÁJENÍ KOUPELNA | | | -FA07 |

/DA02.4

Č.výkr.zhot.: 18-70-001
Č.zak.zhot.: 1020002130
Č.stavby:

Union Grid

EVU modul 4.90

07.09.2022 BNS_R110_R22_DPS_20220131
=ANA00+AZE02&EFS
ZF01
CE1

| | | | | | |
|---|---|---|---|---|---|
| | | | | Datum | 31.01.2022 |
| | | | | Vyprac. | MALÍK P. |
| | | | | Schvál. | JUŘINA P. |
| Ind.revize | Popis revize | Datum | Jméno | Norma | |

TR 110/22 kV, BRNO-SEVER
TR 110/22 kV, BRNO-SEVER (KLUSÁČKOVA)
ROZVÁDĚČ VLASTNÍ SPOTŘEBY AC NEZAJIŠTĚNÉ
EG.D, a.s.

VÝKRES POUŽITÝCH PRVKŮ
OBVODOVÉ SCHÉMA

=ANA00 +AZE02 &EFS ZF01
STATUS: DPS
ČÍSLO VÝKRESU: BNS=ANA00+AZE02&EFS/ZF01
List: 14
Celkem: 26

26 JISTIČ

VÝROBCE OEZ LETOHRAD TYP LTN-16B-1
OBJ. ČÍSLO OEZ:41640

50-60Hz 10kA IP20

JMENOVITÝ PROUD : 16A JMENOVITÉ NAPĚTÍ : 230V AC

| TECHNICKÉ KOMPONENTY | TYP | OBJ. ČÍSLO |
|---|---|---|
| | | |

| ZPŮSOB POUŽITÍ | NASTAVENÍ | UMÍSTĚNÍ | OZNAČENÍ PRVKU | |
|---|---|---|---|---|
| ZÁSUVKA 230V AC KUCHYŇKA | | | -FA02 | /DA01.5 |
| ZÁSUVKA 230V AC ARCHÍV - SEKCE 5 | | | -FA03 | /DA01.6 |
| ZÁSUVKA 230V AC ARCHÍV - SEKCE 1-5 | | | -FA04 | /DA01.7 |
| ZÁSUVKA 230V AC KANCELÁŘ | | | -FA05 | /DA02.2 |
| ZÁSUVKA 230V AC KOUPELNA | | | -FA06 | /DA02.3 |
| REZERVA | | | -FA08 | /DA02.6 |
| REZERVA | | | -FA09 | /DA02.7 |
| REZERVA | | | -FA10 | /DA02.8 |
| NAPÁJENÍ VENTILÁTORU SEKCE 1 - 5 | | | -FA12 | /DA03.3 |
| NAPÁJENÍ KONVEKTORU ARCHÍV - SEKCE 1 | | | -FA14 | /DA05.5 |
| NAPÁJENÍ KONVEKTORU ARCHÍV - SEKCE 1 | | | -FA15 | /DA05.6 |
| NAPÁJENÍ KONVEKTORU ARCHÍV - SEKCE 1 | | | -FA16 | /DA05.6 |
| NAPÁJENÍ KONVEKTORU ARCHÍV - SEKCE 2 | | | -FA17 | /DA05.7 |
| NAPÁJENÍ KONVEKTORU ARCHÍV - SEKCE 2 | | | -FA18 | /DA06.1 |
| NAPÁJENÍ KONVEKTORU ARCHÍV - SEKCE 2 | | | -FA19 | /DA06.2 |
| NAPÁJENÍ KONVEKTORU ARCHÍV - SEKCE 3 | | | -FA20 | /DA06.3 |
| NAPÁJENÍ KONVEKTORU ARCHÍV - SEKCE 3 | | | -FA21 | /DA06.4 |
| NAPÁJENÍ KONVEKTORU ARCHÍV - SEKCE 4 | | | -FA22 | /DA06.5 |
| NAPÁJENÍ KONVEKTORU ARCHÍV - SEKCE 4 | | | -FA23 | /DA06.6 |
| NAPÁJENÍ KONVEKTORU ARCHÍV - SEKCE 5 | | | -FA24 | /DA06.7 |
| NAPÁJENÍ KONVEKTORU ARCHÍV - SEKCE 5 | | | -FA25 | /DA06.8 |
| NAPÁJENÍ KONVEKTORU KUCHYŇKA | | | -FA26 | /DA07.1 |
| NAPÁJENÍ KONVEKTORU CHODBA | | | -FA27 | /DA07.2 |
| NAPÁJENÍ KONVEKTORU KANCELÁŘ | | | -FA28 | /DA07.3 |

Č.výkr.zhot.: 18-70-001
Č.zak.zhot.: 1020002130
Č.stavby:

Union Grid

EVU modul 4.90

07.09.2022 BNS_R110_R22_DPS_20220131
=ANA00+AZE02&EFS
ZF02
CE1

| Datum | 31.01.2022 |
|---|---|
| Vypracoval | MALÍK P. |
| Schválil | JUŘINA P. |

TR 110/22 kV, BRNO-SEVER
TR 110/22 kV, BRNO-SEVER (KLUSÁČKOVA)
ROZVÁDĚČ VLASTNÍ SPOTŘEBY AC NEZAJIŠTĚNÉ
EG.D, a.s.

| Ind.revize | Popis revize | Datum | Jméno | Norma |
|---|---|---|---|---|
| | | | | |

VÝKRES POUŽITÝCH PRVKŮ

OBVODOVÉ SCHÉMA

=ANA00 +AZE02 &EFS ZF02

STATUS: DPS

ČÍSLO VÝKRESU: BNS=ANA00+AZE02&EFS/ZF02

List: 15
Celkem: 26

| | | | | | | | |
|---|---|---|---|---|---|---|---|
| | JISTIČ | VÝROBCE / OBJ. ČÍSLO | OEZ LETOHRAD / OEZ:41640 | TYP | LTN-16B-1 | | |
| | | 50-60Hz | 10kA | | IP20 | | |
| | | JMENOVITÝ PROUD | : 16A | JMENOVITÉ NAPĚTÍ | : 230V AC | | |
| | | TECHNICKÉ KOMPONENTY | | TYP | | OBJ. ČÍSLO | |
| | ZPŮSOB POUŽITÍ | NASTAVENÍ | UMÍSTĚNÍ | OZNAČENÍ PRVKU | | | |
| | REZERVA | | | -FA29 | /DA07.4 | | |
| | CO SVĚTEL ARCHIV | | | -FA30 | /DA08.3 | | |
| 1 | JISTIČ | VÝROBCE / OBJ. ČÍSLO | OEZ LETOHRAD / OEZ:41772 | TYP | LTN-16B-3 | | |
| | | 50-60Hz | 10kA | | IP20 | | |
| | | JMENOVITÝ PROUD | : 16A | JMENOVITÉ NAPĚTÍ | : 230/400V AC | | |
| | | TECHNICKÉ KOMPONENTY | | TYP | | OBJ. ČÍSLO | |
| | ZPŮSOB POUŽITÍ | NASTAVENÍ | UMÍSTĚNÍ | OZNAČENÍ PRVKU | | | |
| | NAPÁJENÍ ZÁSUVKA 400V | | | -FA01 | /DA01.4 | | |
| 1 | JISTIČ | VÝROBCE / OBJ. ČÍSLO | OEZ LETOHRAD / OEZ:41775 | TYP | LTN-32B-3 | | |
| | | 50-60Hz | 10kA | | IP20 | | |
| | | JMENOVITÝ PROUD | : 32A | JMENOVITÉ NAPĚTÍ | : 230/400V AC | | |
| | | TECHNICKÉ KOMPONENTY | | TYP | | OBJ. ČÍSLO | |
| | ZPŮSOB POUŽITÍ | NASTAVENÍ | UMÍSTĚNÍ | OZNAČENÍ PRVKU | | | |
| | NAPÁJENÍ PRO VÝTAH | | | -FA11 | /DA03.1 | | |
| 1 | JISTIČ | VÝROBCE / OBJ. ČÍSLO | OEZ LETOHRAD / OEZ:41778 | TYP | LTN-63B-3 | | |
| | | 50-60Hz | 10kA | | IP20 | | |
| | | JMENOVITÝ PROUD | : 63A | JMENOVITÉ NAPĚTÍ | : 230/400V AC | | |
| | | TECHNICKÉ KOMPONENTY | | TYP | | OBJ. ČÍSLO | |
| | ZPŮSOB POUŽITÍ | NASTAVENÍ | UMÍSTĚNÍ | OZNAČENÍ PRVKU | | | |
| | JIŠTĚNÍ PŘED ELEKTROMĚREM | | | -FA13 | /DA05.3 | | |

Č.výkr.zhot.: 18-70-001
Č.zak.zhot.: 1020002130
Č.stavby:

Union Grid

EVU modul 4.90

07.09.2022 BNS_R110_R22_DPS_20220131
=ANA00+AZE02&EFS
ZF03
CE1

| | | | | | | | |
|---|---|---|---|---|---|---|---|
| | | | | Datum | 31.01.2022 | TR 110/22 kV, BRNO-SEVER | VÝKRES POUŽITÝCH PRVKŮ |
| | | | | Vyprac. | MALÍK P. | TR 110/22 kV, BRNO-SEVER (KLUSÁČKOVA) | |
| | | | | Schvál. | JUŘINA P. | ROZVÁDĚČ VLASTNÍ SPOTŘEBY AC NEZAJIŠTĚNÉ | |
| Ind.revize | Popis revize | Datum | Jméno | Norma | | EG.D, a.s. | OBVODOVÉ SCHÉMA |

=ANA00 | +AZE02 | &EFS | ZF03
STATUS: DPS
ČÍSLO VÝKRESU: BNS=ANA00+AZE02&EFS/ZF03
List: 16
Celkem: 26

| | | | | | |
|---|---|---|---|---|---|
| 8 | PROUDOVÝ CHRÁNIČ | VÝROBCE OBJ. ČÍSLO | OEZ LETOHRAD | TYP | OLI-10B-1N-030AC |
| | 1+N | | S NADPROUD. OCHRANOU | | 10kA |

JMENOVITÝ PROUD : 10A  REZIDUÁLNÍ PROUD : 30mA

| TECHNICKÉ KOMPONENTY | TYP | OBJ. ČÍSLO |
|---|---|---|
| | | |

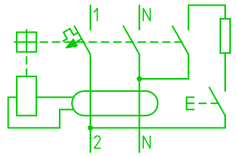


| ZPŮSOB POUŽITÍ | NASTAVENÍ | UMÍSTĚNÍ | OZNAČENÍ PRVKU | |
|---|---|---|---|---|
| CHRÁNĚNÍ OBVODŮ OSV SEKCE 1,2, NO | | | -FI2 | /DA03.4 |
| CHRÁNĚNÍ OBVODŮ OSV SEKCE 3,4,NO | | | -FI3 | /DA04.2 |
| CHRÁNĚNÍ OBVODŮ OSV SEKCE 5,NO | | | -FI4 | /DA04.6 |
| OSVĚTLENÍ KUCHYŇKA, KANCELÁŘ, NOUZ. OSVĚT. | | | -FI5 | /DA05.1 |
| NAPÁJENÍ KONVEKTORU KOUPELNA | | | -FI6 | /DA07.5 |
| OHŘÍVAČ VODY 2kW KOUPELNA | | | -FI7 | /DA07.6 |
| OHŘÍVAČ VODY 2kW KUCHYŇKA | | | -FI8 | /DA07.7 |
| REZERVA | | | -FI9 | /DA07.8 |

| | | | | | |
|---|---|---|---|---|---|
| 1 | PROUDOVÝ CHRÁNIČ | VÝROBCE OBJ. ČÍSLO | OEZ LETOHRAD | TYP | LFN63-4P/030 |
| | | 230/400V AC | 230/400V AC | | |

JMENOVITÝ PROUD : IN=63A  REZIDUÁLNÍ PROUD : IV=0.03A

| TECHNICKÉ KOMPONENTY | TYP | OBJ. ČÍSLO |
|---|---|---|
| | | |

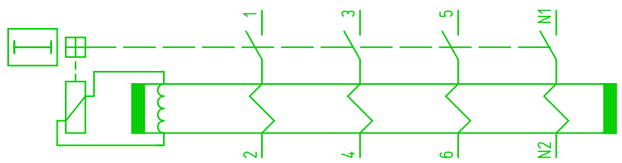


| ZPŮSOB POUŽITÍ | NASTAVENÍ | UMÍSTĚNÍ | OZNAČENÍ PRVKU | |
|---|---|---|---|---|
| CHRÁNĚNÍ OBVODŮ ZÁSUVEK | | | -FI1 | /DA01.4 |

Č.výkr.zhot.: 18-70-001
Č.zak.zhot.: 1020002130
Č.stavby:

Union Grid

EVU modul 4.90

07.09.2022 BNS_R110_R22_DPS_20220131
=ANA00+AZE02&EFS
ZF04
CE1

| | | | | | | |
|---|---|---|---|---|---|---|
| | | | | Datum | 31.01.2022 | TR 110/22 kV, BRNO-SEVER |
| | | | | Vyprac. | MALÍK P. | TR 110/22 kV, BRNO-SEVER (KLUSÁČKOVA) |
| | | | | Schvál. | JUŘINA P. | ROZVÁDĚČ VLASTNÍ SPOTŘEBY AC NEZAJIŠTĚNÉ |
| Ind.revize | Popis revize | Datum | Jméno | Norma | | EG.D, a.s. |

eg·d

VÝKRES POUŽITÝCH PRVKŮ

OBVODOVÉ SCHÉMA

| | | | |
|---|---|---|---|
| =ANA00 | +AZE02 | &EFS | ZF04 |
| STATUS: DPS | | | |
| ČÍSLO VÝKRESU: BNS=ANA00+AZE02&EFS/ZF04 | | List: | 17 |
| | | Celkem: | 26 |

## 5 POMOCNÉ RELÉ

VÝROBCE OBJ. ČÍSLO: OEZ LETOHRAD — TYP: MIR 16-001-A230

50Hz

POMOCNÉ NAPĚTÍ : 3x230 AC — KONTAKTY : 1P

| TECHNICKÉ KOMPONENTY | TYP | OBJ. ČÍSLO |
|---|---|---|
| | | |

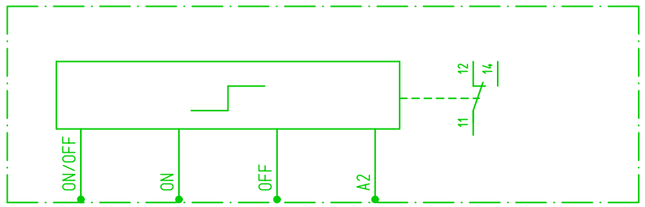


| ZPŮSOB POUŽITÍ | NASTAVENÍ | UMÍSTĚNÍ | OZNAČENÍ PRVKU | | | | | | | | |
|---|---|---|---|---|---|---|---|---|---|---|---|
| OVLÁDÁNÍ OSVĚTLENÍ SEKCE 1 | | | -KX1 | /DA09.2 | /DA09.2 | /DA09.3 | | | | | |
| | | | | /DA09.2 | /DA09.3 | | | | | | |
| OVLÁDÁNÍ OSVĚTLENÍ SEKCE 2 | | | -KX2 | /DA09.4 | /DA09.4 | /DA09.5 | | | | | |
| | | | | /DA09.4 | /DA09.5 | | | | | | |
| OVLÁDÁNÍ OSVĚTLENÍ SEKCE 3 | | | -KX3 | /DA09.6 | /DA09.7 | /DA09.8 | | | | | |
| | | | | /DA09.6 | /DA09.7 | | | | | | |
| OVLÁDÁNÍ OSVĚTLENÍ SEKCE 4 | | | -KX4 | /DA10.2 | /DA10.2 | /DA10.3 | | | | | |
| | | | | /DA10.2 | /DA10.3 | | | | | | |
| OVLÁDÁNÍ OSVĚTLENÍ SEKCE 5 | | | -KX5 | /DA10.4 | /DA10.4 | /DA10.5 | | | | | |
| | | | | /DA10.4 | /DA10.5 | | | | | | |

## 5 STYKAČ

VÝROBCE: OBJ.ČÍSLO : OEZ LETOHRAD — TYP : RSI-20-20-A230

2S

JMENOVITÝ PROUD : 20A — NAPĚTÍ CÍVKY : 230V AC

| TECHNICKÉ KOMPONENTY | TYP | OBJ.ČÍSLO: |
|---|---|---|
| | | |

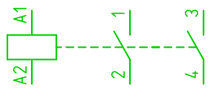


| ZPŮSOB POUŽITÍ | NASTAVENÍ | UMÍSTĚNÍ | OZNAČENÍ PRVKU | | | | | | | | |
|---|---|---|---|---|---|---|---|---|---|---|---|
| OVLÁDÁNÍ OSVĚTLENÍ SEKCE 1 | | | -KM1 | /DA09.3 | /DA03.5 | | | | | | |
| | | | | /DA03.4 | | | | | | | |
| OVLÁDÁNÍ OSVĚTLENÍ SEKCE 2 | | | -KM2 | /DA09.6 | /DA03.6 | | | | | | |
| | | | | /DA03.6 | | | | | | | |
| OVLÁDÁNÍ OSVĚTLENÍ SEKCE 3 | | | -KM3 | /DA09.8 | /DA04.2 | | | | | | |
| | | | | /DA04.2 | | | | | | | |
| OVLÁDÁNÍ OSVĚTLENÍ SEKCE 4 | | | -KM4 | /DA10.3 | /DA04.4 | | | | | | |
| | | | | /DA04.3 | | | | | | | |
| OVLÁDÁNÍ OSVĚTLENÍ SEKCE 5 | | | -KM5 | /DA10.6 | /DA04.7 | | | | | | |
| | | | | /DA04.6 | | | | | | | |

Č.výkr.zhot.: 18-70-001
Č.zak.zhot.:
Č.stavby: 1020002130

Union Grid

EVU modul 4.90

07.09.2022 BNS_R110_R22_DPS_20220131
=ANA00+AZE02&EFS
ZK01
CE1

| | | | | | | |
|---|---|---|---|---|---|---|
| | | | | Datum | 31.01.2022 | TR 110/22 kV, BRNO-SEVER |
| | | | | Vyprac. | MALÍK P. | TR 110/22 kV, BRNO-SEVER (KLUSÁČKOVA) |
| | | | | Schvál. | JUŘINA P. | ROZVÁDĚČ VLASTNÍ SPOTŘEBY AC NEZAJIŠTĚNÉ |
| Ind.revize | Popis revize | Datum | Jméno | Norma | | EG.D, a.s. |

eg·d

VÝKRES POUŽITÝCH PRVKŮ

OBVODOVÉ SCHÉMA

| =ANA00 | +AZE02 | &EFS | ZK01 |
|---|---|---|---|
| STATUS: DPS | | | |
| ČÍSLO VÝKRESU: BNS=ANA00+AZE02&EFS/ZK01 | | List: | 18 |
| | | Celkem: | 26 |

| | | | | | |
|---|---|---|---|---|---|
| 1 | ODPOJOVAČ<br>VÝKONOVÝ VYPÍNAČ 3-PÓL | VÝROBCE: OEZ LETOHRAD<br>OBJ.ČÍSLO: --- | TYP : MSO-63-3 | | |
| | JMENOVITÉ NAPĚTÍ : 230/400V AC | JMENOVITÝ PROUD : 63A | | | |
| | TECHNICKÉ KOMPONENTY | TYP | OBJ.ČÍSLO : | | |
| | ZPŮSOB POUŽITÍ | NASTAVENÍ | UMÍSTĚNÍ | OZNAČENÍ PRVKU | |
| | HLAVNÍ VYPÍNAČ NAPÁJENÍ ROZVADĚČE | | | -SA1 | /DA01.1 |

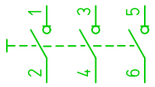


Č.výkr.zhot.:
Č.zak.zhot.: 18-70-001
Č.stavby: 1020002130

Union Grid

EVU modul 4.90

07.09.2022 BNS_R110_R22_DPS_20220131
=ANA00+AZE02&EFS
ZS01
CE1

| | | | | | | | | | |
|---|---|---|---|---|---|---|---|---|---|
| | | | | Datum | 31.01.2022 | TR 110/22 kV, BRNO-SEVER | VÝKRES POUŽITÝCH PRVKŮ | =ANA00 | +AZE02 &EFS ZS01 |
| | | | | Vyprac. | MALÍK P. | TR 110/22 kV, BRNO-SEVER (KLUSÁČKOVA) | | STATUS: DPS | |
| | | | | Schvál. | JUŘINA P. | ROZVÁDĚČ VLASTNÍ SPOTŘEBY AC NEZAJIŠTĚNÉ | | | List: 19 |
| Ind.revize | Popis revize | Datum | Jméno | Norma | | EG.D, a.s. | OBVODOVÉ SCHÉMA | ČÍSLO VÝKRESU: BNS=ANA00+AZE02&EFS/ZS01 | Celkem: 26 |

1 USMĚRŇOVAČ

VÝROBCE: OEZ LETOHRAD TYP : 0D-MIR-C0
OBJ.ČÍSLO :

Blok pro víceúrovňové centrální ovládání

JMENOVITÉ NAPĚTÍ : 230V AC VÝKON :

TECHNICKÉ KOMPONENTY TYP : OBJ.ČÍSLO :

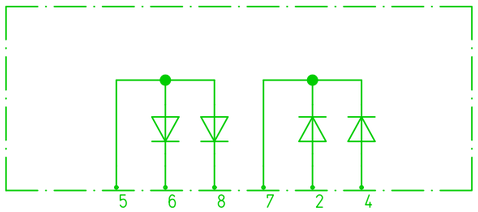


| | ZPŮSOB POUŽITÍ | NASTAVENÍ | UMÍSTĚNÍ | OZNAČENÍ PRVKU | | | | | | | | | | | | | | | | | | | | | | | | | | |
|---|---|---|---|---|---|---|---|---|---|---|---|---|---|---|---|---|---|---|---|---|---|---|---|---|---|---|---|---|---|---|
| | CENTRÁLNÍ SPÍNAČ OSVĚTLENÍ SEKCE 1-5 | | A0206 | -USM | | | /DA08.3 | | /DA08.3 | /DA08.3 | /DA08.3 | | | | | | | | | | | | | | | | | | | |

Union Grid

č.výkr.zhot.:
č.zak.zhot.: 18-70-001
č.stavby: 1020002130

EVU modul 4.90

07.09.2022 BNS_R110_R22_DPS_20220131
=ANA00+AZE02&EFS
ZU01
CE1

| | | | | | | | | | | | |
|---|---|---|---|---|---|---|---|---|---|---|---|
| | | | | Datum | 31.01.2022 | TR 110/22 kV, BRNO-SEVER | VÝKRES POUŽITÝCH PRVKŮ | =ANA00 | +AZE02 | &EFS | ZU01 |
| | | | | Vyprac. | MALÍK P. | TR 110/22 kV, BRNO-SEVER (KLUSÁČKOVA) | | STATUS: DPS | | | |
| | | | | Schvál. | JUŘINA P. | ROZVÁDĚČ VLASTNÍ SPOTŘEBY AC NEZAJIŠTĚNÉ | | | | | List: 20 |
| Ind.revize | Popis revize | Datum | Jméno | Norma | | EG.D, a.s. | OBVODOVÉ SCHÉMA | ČÍSLO VÝKRESU: BNS=ANA00+AZE02&EFS/ZU01 | | | Celkem: 26 |

+AZE02

Č.výkr.zhot.:
Č.zak.zhot.: 18-70-001
Č.stavby: 1020002130

Union Grid

EVU modul 4.90

07.09.2022 BNS_R110_R22_DPS_20220131
=ANA00+AZE02&ELU
DD01
CE1

## PŘEDNÍ POHLED - OSAZENÍ PŘÍSTROJŮ

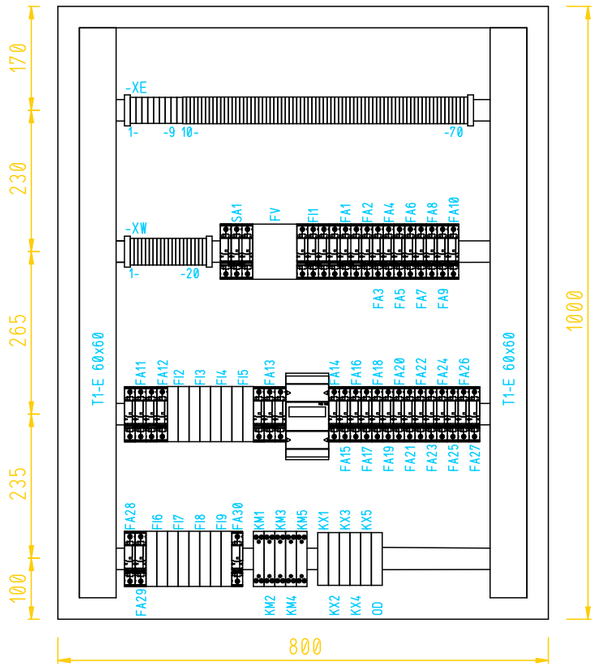


## PROVEDENÍ ROZVÁDĚČE:

| | |
|---|---|
| OCELOPLECHOVÝ ROZVADĚČ: | S MODULOVÝM SYSTÉMEM PŘÍSTROJŮ 17,5mm A KRYTY ČELA PŘÍSTROJŮ<br>800x1000<br>PŘEDNÍ JEDNOKŘÍDLÉ DVEŘE |
| KRYTÍ: | IP65/20 |
| NÁTĚR: | RAL 7035 |
| PŘÍVOD: | SPODEM, Pg 29 |
| VÝVODY: | ZHORA |

## OCHRANA PŘED ÚRAZEM ELEKTRICKÝM PROUDEM:

| | |
|---|---|
| | V SOULADU DLE ČSN 33 2000-4-41 |
| NAPĚŤOVÁ SOUSTAVA: | 3/N/PE AC 400/230 V 50 Hz/TN-S |
| ZÁKLADNÍ OCHRANA: | ZÁKLADNÍ IZOLACÍ ŽIVÝCH ČÁSTÍ, PŘEPÁŽKAMI, KRYTY |
| OCHRANA PŘI PORUŠE: | AUTOMATICKÝM ODPOJENÍM OD ZDROJE A OCHRANNÝM UZEMNĚNÍM<br>A PROUDOVÝM CHRÁNIČEM PRO KOUPELNY DLE ČSN 2000-7-701 |

| | | | | | | | | | | | | |
|---|---|---|---|---|---|---|---|---|---|---|---|---|
| | | | | Datum | 31.01.2022 | TR 110/22 kV, BRNO-SEVER | | POHLED NA ROZVÁDĚČ | =ANA00 | +AZE02 | &ELU | DD01 |
| | | | | Vyprac. | MALÍK P. | TR 110/22 kV, BRNO-SEVER (KLUSÁČKOVA) | | | STATUS: DPS | | | |
| | | | | Schvál. | JUŘINA P. | ROZVÁDĚČ VLASTNÍ SPOTŘEBY AC NEZAJIŠTĚNÉ | | | | | | |
| Ind.revize | Popis revize | Datum | Jméno | Norma | | EG.D, a.s. | | VÝKRES USPOŘÁDÁNÍ | ČÍSLO VÝKRESU: BNS=ANA00+AZE02&ELU/DD01 | | List: | 21 |
| | | | | | | | | | | | Celkem: | 26 |

| Č. | Kabel | obsaz.žil | Výkr. | spol. | Typ kabelu průřez | žíly | Pokračuje | Schéma zapojení |
|---|---|---|---|---|---|---|---|---|
| 1 | -WSZE0202 | | 2 | 2 | CYKY-O 2x1.5 1.5mm² | 2 | | |
| 2 | -WSZE0203 | | 2 | 2 | CYKY-O 2x1.5 1.5mm² | 2 | | |
| 3 | -WSZE0204 | | 2 | 2 | CYKY-O 2x1.5 1.5mm² | 2 | | |
| 4 | -WSZE0205 | | 2 | 2 | CYKY-O 2x1.5 1.5mm² | 2 | | |
| 5 | -WSZE0206 | | 2 | 2 | CYKY-O 2x1.5 1.5mm² | 2 | | |

Montáž

# -XW

Materiál vodičů ∅ barva
Standard : CMA 1.5mm2 černá

Typ svorky
Standard : UT 2,5

| Zpětný odkaz | Č. 1 | 2 | 3 | 4 | 5 | 6 | 7 | 8 | 9 | 10 | 11 | 12 | Žíly LTG | Označení cíle | | |
|---|---|---|---|---|---|---|---|---|---|---|---|---|---|---|---|---|
| /DA09.2 | <- | | | | | | | | | | | | 1 | +102 | -SQ1.1 | 1 |
| /DA09.3 | <- | | | | | | | | | | | | 2 | +102 | -SQ1.1 | 2 |
| /DA09.4 | | <- | | | | | | | | | | | 1 | A0203 | -SQ2.1 | 1 |
| /DA09.5 | | <- | | | | | | | | | | | 2 | A0203 | -SQ2.1 | 2 |
| /DA09.6 | | | <- | | | | | | | | | | 1 | A0204 | -SQ3.1 | 1 |
| /DA09.7 | | | <- | | | | | | | | | | 2 | A0204 | -SQ3.1 | 2 |
| /DA10.2 | | | | <- | | | | | | | | | 1 | A0205 | -SQ4.1 | 1 |
| /DA10.3 | | | | <- | | | | | | | | | 2 | A0205 | -SQ4.1 | 2 |
| /DA10.4 | | | | | <- | | | | | | | | 1 | A0206 | -SQ5.1 | 1 |
| /DA10.5 | | | | | <- | | | | | | | | 2 | A0206 | -SQ5.1 | 2 |
| /DA10.5 | | | | | | | | | | | | | | | | |
| /DA10.6 | | | | | | | | | | | | | | | | |
| /DA10.6 | | | | | | | | | | | | | | | | |
| /DA10.6 | | | | | | | | | | | | | | | | |
| /DA10.6 | | | | | | | | | | | | | | | | |

| Potenciál | č. |
|---|---|
| | 1 |
| L1.1 | 2 |
| | 3 |
| L1.1 | 4 |
| | 5 |
| L1.1 | 6 |
| | 7 |
| L1.1 | 8 |
| | 9 |
| L1.1 | 10 |
| | 11 |
| | 12 |
| | 13 |
| | 14 |
| | 15 |

| Označení cíle | | | Žíly LTG | Poznámka |
|---|---|---|---|---|
| -KX1 | ON/OFF | | | |
| -XW | 4 | Q | | |
| -KX2 | ON/OFF | | | |
| -XW | 2 | Q | | |
| -KX3 | ON/OFF | | | |
| -XW | 2 | Q | | |
| -KX4 | ON/OFF | | | |
| -XW | 2 | Q | | |
| -KX5 | ON/OFF | | | |
| -XW | 2 | Q | | |

Č.výkr.zhot.:
Č.zak.zhot.: 18-70-001
Č.stavby: 1020002130

Union Grid

EVU modul 4.90

07.09.2022 BNS_R110_R22_DPS_20220131
=ANA00+AZE02&EMA
K10
CE1

| | | | | | | |
|---|---|---|---|---|---|---|
| | | | | Datum | 31.01.2022 | TR 110/22 kV, BRNO-SEVER |
| | | | | Vyprac. | MALÍK P. | TR 110/22 kV, BRNO-SEVER (KLUSÁČKOVA) |
| | | | | Schvál. | JUŘINA P. | |
| Ind.revize | Popis revize | Datum | Jméno | Norma | | EG.D, a.s. |

eg·d

SESTAVA SVORKOVNICE +AZE02-XW

ZAPOJOVACÍ TABULKA

=ANA00 +AZE02 &EMA K10

STATUS: DPS

ČÍSLO VÝKRESU: BNS=ANA00+AZE02&EMA/K10

List: 22
Celkem: 26

| Č. | Kabel | obsaz.žil | Výkr. | spol. | Typ kabelu průřez | žíly | Pokračuje | Schéma zapojení |
|---|---|---|---|---|---|---|---|---|
| 1 | -WLNG0001 | | 3 | 5 | CYKY 5Cx16 16mm² | 5 | | Montáž |
| 2 | -WLZE0201 | | 3 | 5 | CYKY 5Cx4 4mm² | 5 | | |
| 3 | -WLZE0202 | | 1 | 3 | CYKY 3Cx2.5 2.5mm² | 3 | | |
| 4 | -WLZE0203 | | 1 | 3 | CYKY 3Cx2.5 2.5mm² | 3 | | |
| 5 | -WLZE0204 | | 1 | 3 | CYKY 3Cx2.5 2.5mm² | 3 | | |
| 6 | -WLZE0205 | | 1 | 3 | CYKY 3Cx2.5 2.5mm² | 3 | | |
| 7 | -WLZE0206 | | 1 | 3 | CYKY 3Cx2.5 2.5mm² | 3 | | |
| 8 | -WLZE0207 | | 1 | 3 | CYKY 3Cx2.5 2.5mm² | 3 | | |
| 9 | -WLZE0208 | | 1 | 3 | CYKY 3Cx2.5 2.5mm² | 3 | | |
| 10 | -WLZE0211 | | 3 | 5 | CYKY-J 5x6 6mm² | 5 | | |
| 11 | -WLZE0212 | | 1 | 3 | CYKY 3Cx2.5 2.5mm² | 3 | | |
| 12 | -WLZE0213 | | 2 | 3 | CYKY 3Cx1.5 1.5mm² | 3 | | |

# -XE

Materiál vodičů: Standard : CMA 2.5mm2 ∅ barva černá

Typ svorky: Standard : UT 4

| Zpětný odkaz | Č. 1 | 2 | 3 | 4 | 5 | 6 | 7 | 8 | 9 | 10 | 11 | 12 | Žíly LTG | Označení cíle | Potenciál | č. | Označení cíle | | Žíly LTG | Poznámka |
|---|---|---|---|---|---|---|---|---|---|---|---|---|---|---|---|---|---|---|---|---|
| /DA01.1 | <- | | | | | | | | | | | | 1 | | L1 | 1 | -SA1 | 2 | | |
| /DA01.1 | <- | | | | | | | | | | | | 2 | | L2 | 2 | -SA1 | 4 | | |
| /DA01.1 | <- | | | | | | | | | | | | 3 | | L3 | 3 | -SA1 | 6 | | |
| /DA01.4 | | <- | | | | | | | | | | | 1 | A0206 -EZ1 L1 | | 4 | -FA01 | 2 | | |
| /DA01.4 | | <- | | | | | | | | | | | 2 | A0206 -EZ1 L2 | | 5 | -FA01 | 4 | | |
| /DA01.4 | | <- | | | | | | | | | | | 3 | A0206 -EZ1 L3 | | 6 | -FA01 | 6 | | |
| /DA01.5 | | | <- | | | | | | | | | | 1 | A0208 -EZ2 L | | 7 | -FA02 | 2 | | |
| /DA01.6 | | | | <- | | | | | | | | | 1 | A0206 -EZ3 L | | 8 | -FA03 | 2 | | |
| /DA01.7 | | | | | <- | | | | | | | | 1 | A0202 -EZ4 L | | 9 | -FA04 | 2 | | |
| /DA02.2 | | | | | | <- | | | | | | | 1 | A0211 -EZ5 L | | 10 | -FA05 | 2 | | |
| /DA02.3 | | | | | | | <- | | | | | | 1 | A0211 -EZ6.1 L | | 11 | -FA06 | 2 | | |
| /DA02.4 | | | | | | | | <- | | | | | 1 | A0211 -ES7 L | | 12 | -FA07 | 2 Q | | |
| /DA02.5 | | | | | | | | | <- | | | | 1 | A0211 -EZ7 L | | 13 | -FA07 | 2 Q | | |
| /DA02.6 | | | | | | | | | | | | | | | | 14 | -FA08 | 2 | | |
| /DA02.7 | | | | | | | | | | | | | | | | 15 | -FA09 | 2 | | |
| /DA02.8 | | | | | | | | | | | | | | | | 16 | -FA10 | 2 | | |
| /DA03.1 | | | | | | | | | <- | | | | 1 | +AZE03 -X L1 | | 17 | -FA11 | 2 | | |
| /DA03.2 | | | | | | | | | <- | | | | 2 | +AZE03 -X L2 | | 18 | -FA11 | 4 | | |
| /DA03.2 | | | | | | | | | <- | | | | 3 | +AZE03 -X L3 | | 19 | -FA11 | 6 | | |
| /DA03.3 | | | | | | | | | | <- | | | 1 | A0202 -R1 3 | L1 | 20 | -FA12 | 2 | | |
| /DA03.4 | | | | | | | | | | | <- | | 1 | A0202 -ES1.1 L | | 21 | -KM1 | 2 | | |
| /DA03.4 | | | | | | | | | | | | <- | 2 | A0202 -ES1.1 N | N-FI | N21 | -N-FI | N-FI | | |

Č.výkr.zhot.: 18-70-001
Č.zak.zhot.: 1020002130
Č.stavby:

Union Grid

EVU modul 4.90

07.09.2022 BNS_R110_R22_DPS_20220131
=ANA00+AZE02&EMA
K20
CE1

| | | | | | | | |
|---|---|---|---|---|---|---|---|
| Datum | 31.01.2022 | TR 110/22 kV, BRNO-SEVER | SESTAVA SVORKOVNICE +AZE02-XE | =ANA00 | +AZE02 | &EMA | K20 |
| Vyprac. | MALÍK P. | TR 110/22 kV, BRNO-SEVER (KLUSÁČKOVA) | | STATUS: DPS | | | |
| Schvál. | JUŘINA P. | | | | | | List: 23 |
| Norma | | EG.D, a.s. | ZAPOJOVACÍ TABULKA | ČÍSLO VÝKRESU: BNS=ANA00+AZE02&EMA/K20 | | | Celkem: 26 |

Ind.revize | Popis revize | Datum | Jméno

| Č. | Kabel | obsaz.žil | Výkr. | spol. | Typ kabelu průřez | žíly | Pokračuje | Schéma zapojení |
|---|---|---|---|---|---|---|---|---|
| 1 | -WLZE0214 | | 2 | 3 | CYKY 3Cx1.5 1.5mm² | 3 | | Montáž |
| 2 | -WLZE0215 | | 2 | 3 | CYKY 3Cx1.5 1.5mm² | 3 | | |
| 3 | -WLZE0216 | | 2 | 3 | CYKY 3Cx1.5 1.5mm² | 3 | | |
| 4 | -WLZE0217 | | 2 | 3 | CYKY 3Cx1.5 1.5mm² | 3 | | |
| 5 | -WLZE0218 | | 2 | 3 | CYKY 3Cx1.5 1.5mm² | 3 | | |
| 6 | -WLZE0219 | | 2 | 3 | CYKY 3Cx1.5 1.5mm² | 3 | | |
| 7 | -WLZE0220 | | 2 | 3 | CYKY 3Cx1.5 1.5mm² | 3 | | |
| 8 | -WLZE0221 | | 2 | 3 | CYKY 3Cx1.5 1.5mm² | 3 | | |
| 9 | -WLZE0222 | | 2 | 3 | CYKY 3Cx1.5 1.5mm² | 3 | | |
| 10 | -WLZE0223 | | 2 | 3 | CYKY 3Cx1.5 1.5mm² | 3 | | |
| 11 | -WLZE0224 | | 2 | 3 | CYKY 3Cx1.5 1.5mm² | 3 | | |
| 12 | -WLZE0225 | | 2 | 3 | CYKY 3Cx1.5 1.5mm² | 3 | | |

# -XE

Materiál vodičů ∅ barva
Standard : CMA 2.5mm2 černá

Typ svorky
Standard : UT 4

| Zpětný odkaz | Č. 1 | 2 | 3 | 4 | 5 | 6 | 7 | 8 | 9 | 10 | 11 | 12 | Žíly LTG | Označení cíle | | Potenciál | č. | Označení cíle | | | Žíly LTG | Poznámka |
|---|---|---|---|---|---|---|---|---|---|---|---|---|---|---|---|---|---|---|---|---|---|---|
| /DA03.5 | <- | | | | | | | | | | | | 1 | A0202 -ES1.4 | L | | 22 | -KM1 | 4 | | | |
| /DA03.5 | <- | | | | | | | | | | | | 2 | A0202 -ES1.4 | N | N-FI | N22 | -N-FI | N-FI | | | |
| /DA03.6 | | <- | | | | | | | | | | | 1 | A0203 -ES2.1 | L | | 23 | -KM2 | 2 | | | |
| /DA03.6 | | <- | | | | | | | | | | | 2 | A0203 -ES2.1 | N | N-FI | N23 | -N-FI | N-FI | | | |
| /DA03.6 | | | <- | | | | | | | | | | 1 | A0203 -ES2.4 | L | | 24 | -KM2 | 4 | | | |
| /DA03.7 | | | <- | | | | | | | | | | 2 | A0203 -ES2.4 | N | N-FI | N24 | -N-FI | N-FI | | | |
| /DA03.7 | | | | <- | | | | | | | | | 1 | A0202 -NO1 | L | | 25 | -KM2 | 3 | Q | | |
| /DA03.7 | | | | <- | | | | | | | | | 2 | A0202 -NO1 | N | N-FI | N25 | -N-FI | N-FI | | | |
| /DA04.2 | | | | | <- | | | | | | | | 1 | A0204 -ES3.1 | L | | 26 | -KM3 | 2 | | | |
| /DA04.2 | | | | | <- | | | | | | | | 2 | A0204 -ES3.1 | N | N-FI | N26 | -N-FI | N-FI | | | |
| /DA04.2 | | | | | | <- | | | | | | | 1 | A0204 -ES3.4 | L | | 27 | -KM3 | 4 | | | |
| /DA04.3 | | | | | | <- | | | | | | | 2 | A0204 -ES3.4 | N | N-FI | N27 | -N-FI | N-FI | | | |
| /DA04.3 | | | | | | | <- | | | | | | 1 | A0205 -ES4.1 | L | | 28 | -KM4 | 2 | | | |
| /DA04.3 | | | | | | | <- | | | | | | 2 | A0205 -ES4.1 | N | N-FI | N28 | -N-FI | N-FI | | | |
| /DA04.4 | | | | | | | | <- | | | | | 1 | A0205 -ES4.4 | L | | 29 | -KM4 | 4 | | | |
| /DA04.4 | | | | | | | | <- | | | | | 2 | A0205 -ES4.4 | N | N-FI | N29 | -N-FI | N-FI | | | |
| /DA04.5 | | | | | | | | | <- | | | | 1 | A0204 -NO3 | L | | 30 | -KM4 | 3 | Q | | |
| /DA04.5 | | | | | | | | | <- | | | | 2 | A0204 -NO3 | N | N-FI | N30 | -N-FI | N-FI | | | |
| /DA04.6 | | | | | | | | | | <- | | | 1 | A0206 -ES5.1 | L | | 31 | -KM5 | 2 | | | |
| /DA04.6 | | | | | | | | | | <- | | | 2 | A0206 -ES5.1 | N | N-FI | N31 | -N-FI | N-FI | | | |
| /DA04.7 | | | | | | | | | | | <- | | 1 | A0206 -ES5.4 | L | | 32 | -KM5 | 4 | | | |
| /DA04.7 | | | | | | | | | | | <- | | 2 | A0206 -ES5.4 | N | N-FI | N32 | -N-FI | N-FI | | | |
| /DA04.7 | | | | | | | | | | | | <- | 1 | A0206 -NO5 | L | | 33 | -KM5 | 3 | Q | | |
| /DA04.8 | | | | | | | | | | | | <- | 2 | A0206 -NO5 | N | N-FI | N33 | -N-FI | N-FI | | | |

Union Grid

EVU modul 4.90

Č.výkr.zhot.: 18-70-001
Č.zak.zhot.: 1020002130
Č.stavby:

07.09.2022 BNS_R110_R22_DPS_20220131
=ANA00+AZE02&EMA
K21
CE1

| | | | | | |
|---|---|---|---|---|---|
| Datum | 31.01.2022 | TR 110/22 kV, BRNO-SEVER | SESTAVA SVORKOVNICE +AZE02-XE | =ANA00 | +AZE02 &EMA K21 |
| Vyprac. | MALÍK P. | TR 110/22 kV, BRNO-SEVER (KLUSÁČKOVA) | | STATUS: DPS | |
| Schvál. | JUŘINA P. | | | | List: 24 |
| Norma | | EG.D, a.s. | ZAPOJOVACÍ TABULKA | ČÍSLO VÝKRESU: BNS=ANA00+AZE02&EMA/K21 | Celkem: 26 |

Ind.revize | Popis revize | Datum | Jméno

| Č. | Kabel | obsaz.žil | Výkr. | spol. | Typ kabelu průřez | žíly | Pokračuje | Schéma zapojení |
|---|---|---|---|---|---|---|---|---|
| 1 | -WLZE0226 | | 2 | 3 | CYKY 3Cx1.5 1.5mm² | 3 | | |
| 2 | -WLZE0227 | | 2 | 3 | CYKY 3Cx1.5 1.5mm² | 3 | | |
| 3 | -WLZE0228 | | 1 | 3 | CYKY 3Cx2.5 2.5mm² | 3 | | |
| 4 | -WLZE0229 | | 1 | 3 | CYKY 3Cx2.5 2.5mm² | 3 | | Montáž |
| 5 | -WLZE0230 | | 1 | 3 | CYKY 3Cx2.5 2.5mm² | 3 | | |
| 6 | -WLZE0231 | | 1 | 3 | CYKY 3Cx2.5 2.5mm² | 3 | | |
| 7 | -WLZE0232 | | 1 | 3 | CYKY 3Cx2.5 2.5mm² | 3 | | |
| 8 | -WLZE0233 | | 1 | 3 | CYKY 3Cx2.5 2.5mm² | 3 | | |
| 9 | -WLZE0234 | | 1 | 3 | CYKY 3Cx2.5 2.5mm² | 3 | | |
| 10 | -WLZE0235 | | 1 | 3 | CYKY 3Cx2.5 2.5mm² | 3 | | |
| 11 | -WLZE0236 | | 1 | 3 | CYKY 3Cx2.5 2.5mm² | 3 | | |
| 12 | -WLZE0237 | | 1 | 3 | CYKY 3Cx2.5 2.5mm² | 3 | | |

# -XE

Materiál vodičů ∅ barva
Standard : CMA 2.5mm2 černá

Typ svorky
Standard : UT 4

| Zpětný odkaz | Č. 1 | 2 | 3 | 4 | 5 | 6 | 7 | 8 | 9 | 10 | 11 | 12 | Žíly LTG | Označení cíle | | Potenciál | č. | Označení cíle | | | Žíly LTG | Poznámka |
|---|---|---|---|---|---|---|---|---|---|---|---|---|---|---|---|---|---|---|---|---|---|---|
| /DA05.1 | <- | | | | | | | | | | | | 1 | A0208 -ES6.1 | L | | 34 | -FI5 | 2 | Q | | |
| /DA05.2 | <- | | | | | | | | | | | | 2 | A0208 -ES6.1 | N | N-FI | N34 | -N-FI | N-FI | | | |
| /DA05.2 | | <- | | | | | | | | | | | 1 | A0208 -NO6 | L | | 35 | -FI5 | 2 | Q | | |
| /DA05.2 | | <- | | | | | | | | | | | 2 | A0208 -NO6 | N | N-FI | N35 | -N-FI | N-FI | | | |
| /DA05.3 | | | | | | | | | | | | | | | | | 36 | | | | | |
| /DA05.3 | | | | | | | | | | | | | | | | | 37 | | | | | |
| /DA05.3 | | | | | | | | | | | | | | | | | 38 | | | | | |
| /DA05.5 | | | <- | | | | | | | | | | 1 | A0202 -ET1 | L | | 39 | -FA14 | 2 | | | |
| /DA05.6 | | | | <- | | | | | | | | | 1 | A0202 -ET2 | L | | 40 | -FA15 | 2 | | | |
| /DA05.6 | | | | | <- | | | | | | | | 1 | A0202 -ET3 | L | | 41 | -FA16 | 2 | | | |
| /DA05.7 | | | | | | <- | | | | | | | 1 | A0203 -ET4 | L | | 42 | -FA17 | 2 | | | |
| /DA06.1 | | | | | | | <- | | | | | | 1 | A0203 -ET5 | L | | 43 | -FA18 | 2 | | | |
| /DA06.2 | | | | | | | | <- | | | | | 1 | A0203 -ET6 | L | | 44 | -FA19 | 2 | | | |
| /DA06.3 | | | | | | | | | <- | | | | 1 | A0204 -ET7 | L | | 45 | -FA20 | 2 | | | |
| /DA06.4 | | | | | | | | | | <- | | | 1 | A0204 -ET8 | L | | 46 | -FA21 | 2 | | | |
| /DA06.5 | | | | | | | | | | | <- | | 1 | A0205 -ET9 | L | | 47 | -FA22 | 2 | | | |
| /DA06.6 | | | | | | | | | | | | <- | 1 | A0205 -ET10 | L | | 48 | -FA23 | 2 | | | |

Č.výkr.zhot.:
Č.zak.zhot.: 18-70-001
Č.stavby: 1020002130

Union Grid

EVU modul 4.90

07.09.2022 BNS_R110_R22_DPS_20220131
=ANA00+AZE02&EMA
K22
CE1

| | | | | | | |
|---|---|---|---|---|---|---|
| | | | | Datum | 31.01.2022 | TR 110/22 kV, BRNO-SEVER |
| | | | | Vyprac. | MALÍK P. | TR 110/22 kV, BRNO-SEVER (KLUSÁČKOVA) |
| | | | | Schvál. | JUŘINA P. | |
| Ind.revize | Popis revize | Datum | Jméno | Norma | | EG.D, a.s. |

SESTAVA SVORKOVNICE +AZE02-XE

ZAPOJOVACÍ TABULKA

=ANA00 +AZE02 &EMA K22

STATUS: DPS

ČÍSLO VÝKRESU: BNS=ANA00+AZE02&EMA/K22

List: 25
Celkem: 26

| Č. | Kabel | obsaz.žil | Výkr. | spol. | Typ kabelu průřez | žíly | Pokračuje | Schéma zapojení |
|---|---|---|---|---|---|---|---|---|
| 1 | -WLZE0238 | | 1 | 3 | CYKY 3Cx2.5 2.5mm² | 3 | | Montáž |
| 2 | -WLZE0239 | | 1 | 3 | CYKY 3Cx2.5 2.5mm² | 3 | | |
| 3 | -WLZE0240 | | 1 | 3 | CYKY 3Cx2.5 2.5mm² | 3 | | |
| 4 | -WLZE0241 | | 1 | 3 | CYKY 3Cx2.5 2.5mm² | 3 | | |
| 5 | -WLZE0242 | | 1 | 3 | CYKY 3Cx2.5 2.5mm² | 3 | | |
| 6 | -WLZE0244 | | 2 | 3 | CYKY 3Cx2.5 2.5mm² | 3 | | |
| 7 | -WLZE0245 | | 2 | 3 | CYKY 3Cx2.5 2.5mm² | 3 | | |
| 8 | -WLZE0246 | | 2 | 3 | CYKY 3Cx2.5 2.5mm² | 3 | | |
| 9 | -WSZE0201 | | 3 | 3 | CYKY-O 3x1.5 1.5mm² | 3 | | |

# -XE

Materiál vodičů ∅ barva
Standard : CMA 2.5mm2 černá

Typ svorky
Standard : UT 4

| Zpětný odkaz | Č. 1 | 2 | 3 | 4 | 5 | 6 | 7 | 8 | 9 | 10 | 11 | 12 | Žíly LTG | Označení cíle | | Potenciál | Č. | Označení cíle | | | Žíly LTG | Poznámka |
|---|---|---|---|---|---|---|---|---|---|---|---|---|---|---|---|---|---|---|---|---|---|---|
| /DA06.7 | <- | | | | | | | | | | | | 1 | A0206 -ET11 | L | | 49 | -FA24 | 2 | | | |
| /DA06.8 | | <- | | | | | | | | | | | 1 | A0206 -ET12 | L | | 50 | -FA25 | 2 | | | |
| /DA07.1 | | | <- | | | | | | | | | | 1 | A0208 -ET13 | L | | 51 | -FA26 | 2 | | | |
| /DA07.2 | | | | <- | | | | | | | | | 1 | A0208 -ET14 | L | | 52 | -FA27 | 2 | | | |
| /DA07.3 | | | | | <- | | | | | | | | 1 | A0211 -ET15 | L | | 53 | -FA28 | 2 | | | |
| /DA07.4 | | | | | | | | | | | | | | | | | 54 | -FA29 | 2 | | | |
| /DA07.5 | | | | | | <- | | | | | | | 1 | A0209 -ET16 | L | | 55 | -FI6 | 2 | | | |
| /DA07.5 | | | | | | <- | | | | | | | 2 | A0209 -ET16 | N | | N55 | -FI6 | N | | | |
| /DA07.6 | | | | | | | <- | | | | | | 1 | A0209 -EZ8 | L | | 56 | -FI7 | 2 | | | |
| /DA07.6 | | | | | | | <- | | | | | | 2 | A0209 -EZ8 | N | | N56 | -FI7 | N | | | |
| /DA07.7 | | | | | | | | <- | | | | | 1 | A0208 -EZ7 | L | | 57 | -FI8 | 2 | | | |
| /DA07.7 | | | | | | | | <- | | | | | 2 | A0208 -EZ7 | N | | N57 | -FI8 | N | | | |
| /DA07.8 | | | | | | | | | | | | | | | | | 58 | -FI9 | 2 | | | |
| /DA07.8 | | | | | | | | | | | | | | | | | N58 | -FI9 | N | | | |
| /DA07.8 | | | | | | | | | | | | | | | | | 59 | | | | | |
| /DA07.8 | | | | | | | | | | | | | | | | | 60 | | | | | |
| /DA08.3 | | | | | | | | | | | | | | | | | 61 | -FA30 | 2 | | | |
| /DA08.3 | | | | | | | | | <- | | | | 1 | A0206 -SQ5 | 1 | | 62 | | | | | |
| /DA08.3 | | | | | | | | | <- | | | | 2 | A0206 -USM | 8 | ON | 63 | -KX1 | ON | Q | | |
| /DA08.3 | | | | | | | | | <- | | | | 3 | A0206 -USM | 2 | OFF | 64 | -KX1 | OFF | Q | | |
| /DA08.6 | | | | | | | | | | | | | | | | | 65 | | | | | |
| /DA08.7 | | | | | | | | | | | | | | | | | 66 | | | | | |
| /DA08.7 | | | | | | | | | | | | | | | | | 67 | | | | | |
| /DA08.7 | | | | | | | | | | | | | | | | | 68 | | | | | |
| /DA08.7 | | | | | | | | | | | | | | | | | 69 | | | | | |
| /DA08.8 | | | | | | | | | | | | | | | | | 70 | | | | | |

Č.výkr.zhot.:
Č.zak.zhot.: 18-70-001
Č.stavby: 1020002130

Union Grid

EVU modul 4.90

07.09.2022 BNS_R110_R22_DPS_20220131
=ANA00+AZE02&EMA
K23
CE1

| | | | | | | | | | | |
|---|---|---|---|---|---|---|---|---|---|---|
| | | | | Datum | 31.01.2022 | TR 110/22 kV, BRNO-SEVER | SESTAVA SVORKOVNICE +AZE02-XE | =ANA00 | +AZE02 | &EMA K23 |
| | | | | Vyprac. | MALÍK P. | TR 110/22 kV, BRNO-SEVER (KLUSÁČKOVA) | | STATUS: DPS | | |
| | | | | Schvál. | JUŘINA P. | | | | | List: 26 |
| Ind.revize | Popis revize | Datum | Jméno | Norma | | EG.D, a.s. | ZAPOJOVACÍ TABULKA | ČÍSLO VÝKRESU: BNS=ANA00+AZE02&EMA/K23 | | Celkem: 26 |